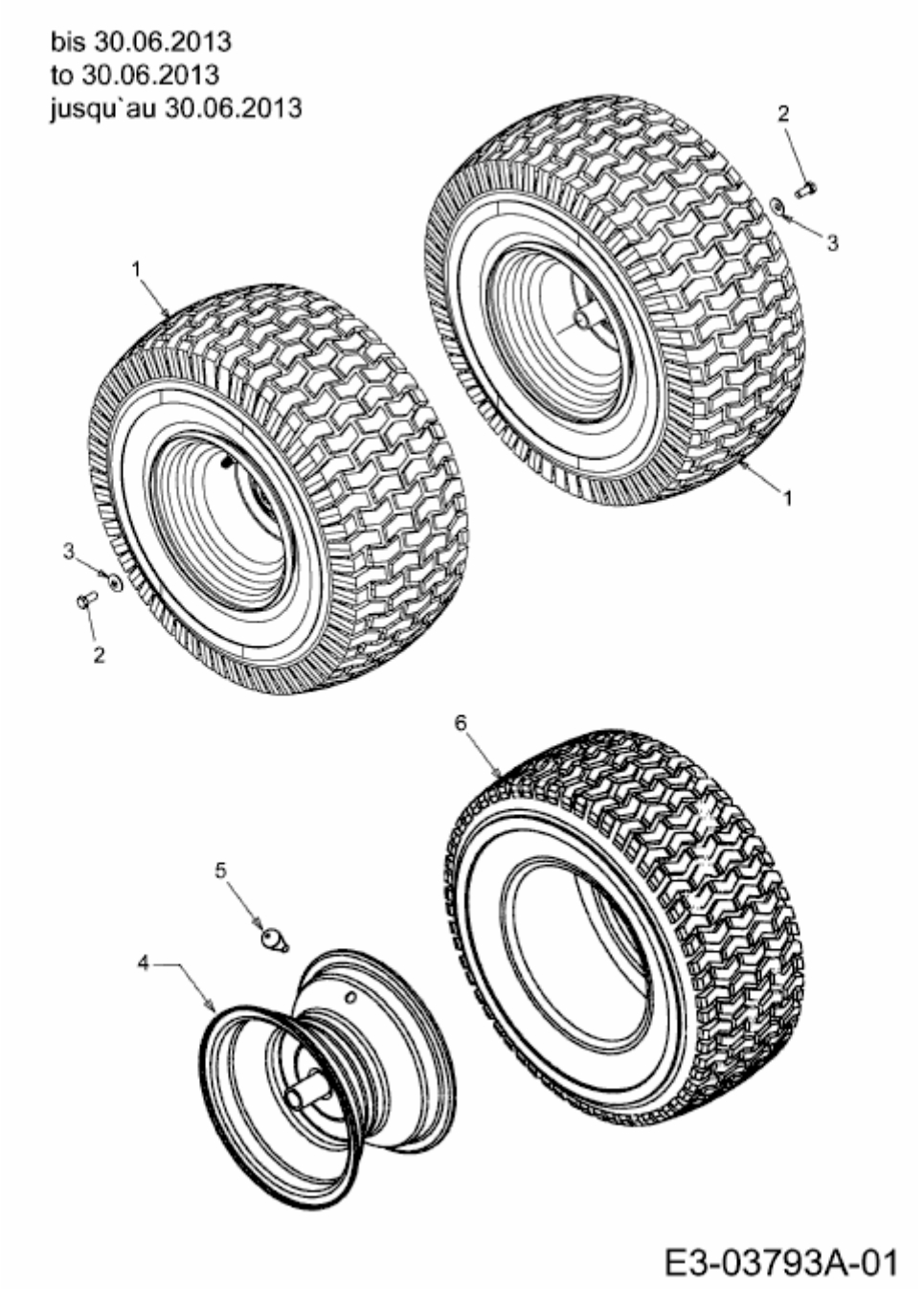LF 125 > 13AH773F600 (2009) > RÄDER HINTEN 20X8 BIS 30.06.2013