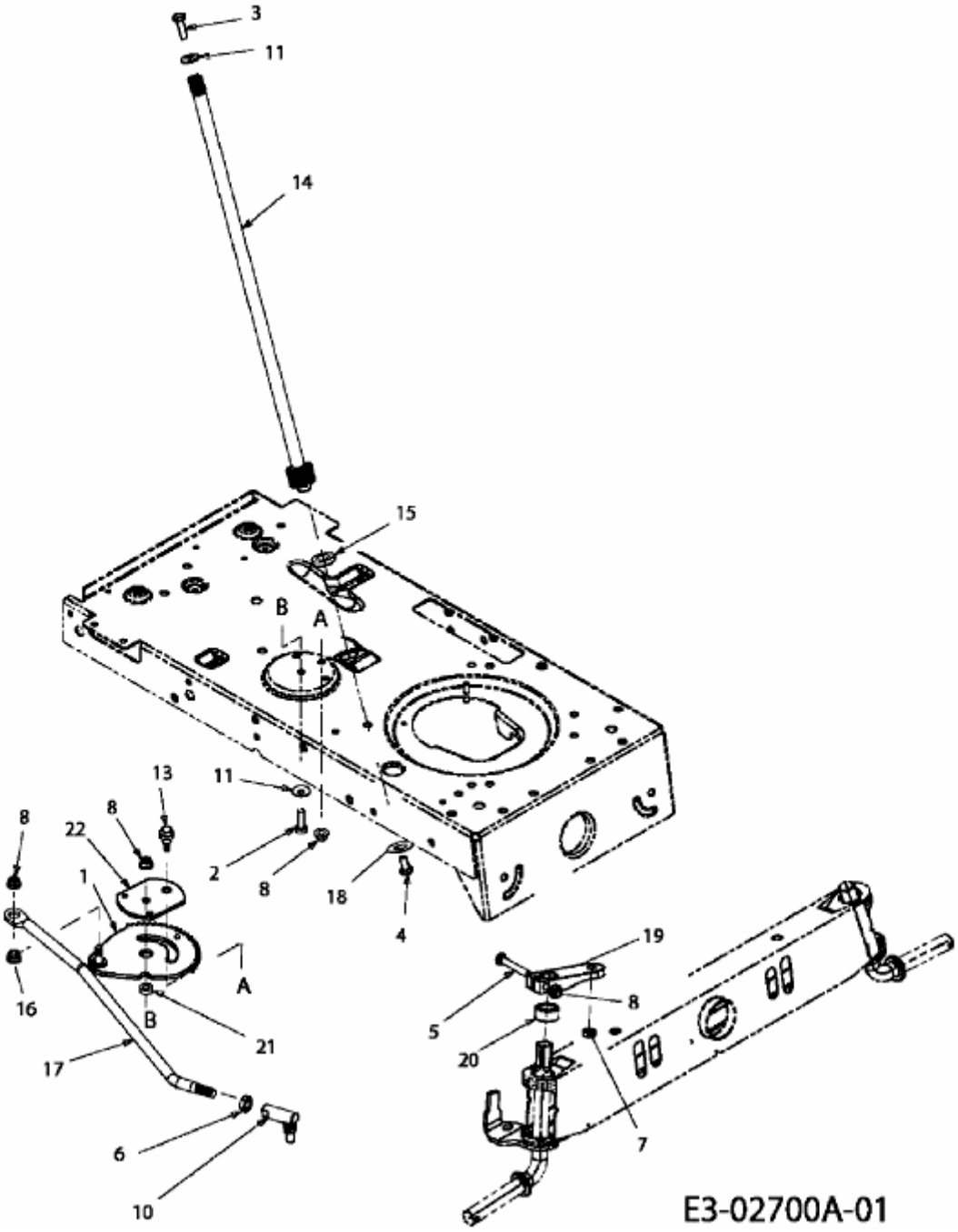LF 125 > 13AH773F600 (2009) > LENKUNG