GL 13,5-92 T > 13AH773E640 (2011) > MÄHWERK E (36"/92CM)

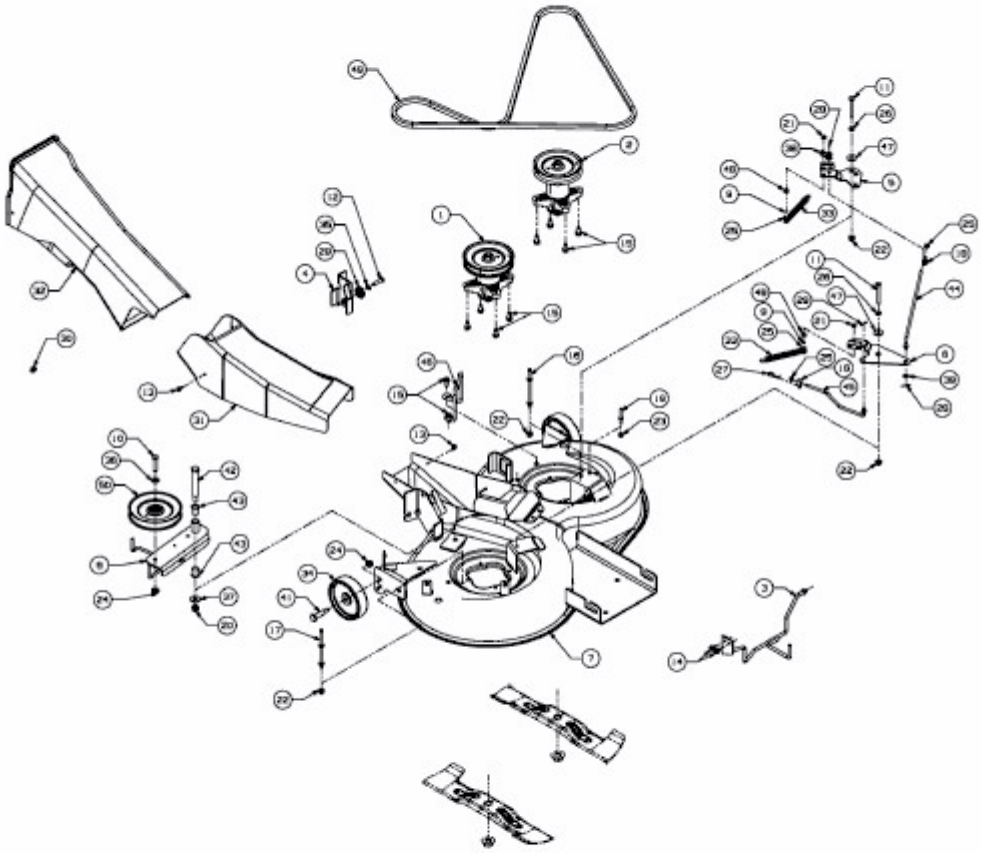

E3-03891E-01