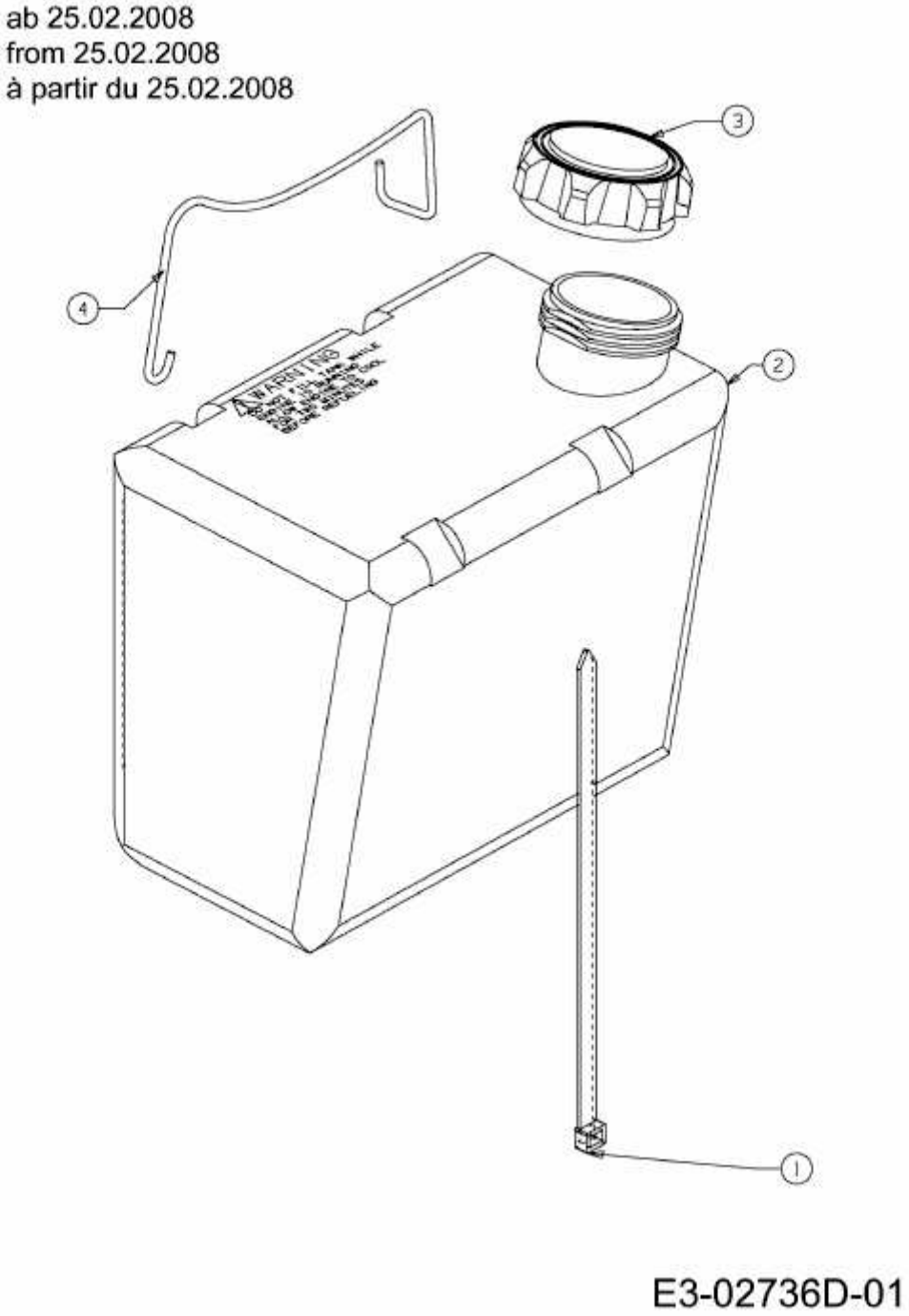703 LT > 13AH773E611 (2008) > BATTERIEHALTER, TANK AB 25.02.2008