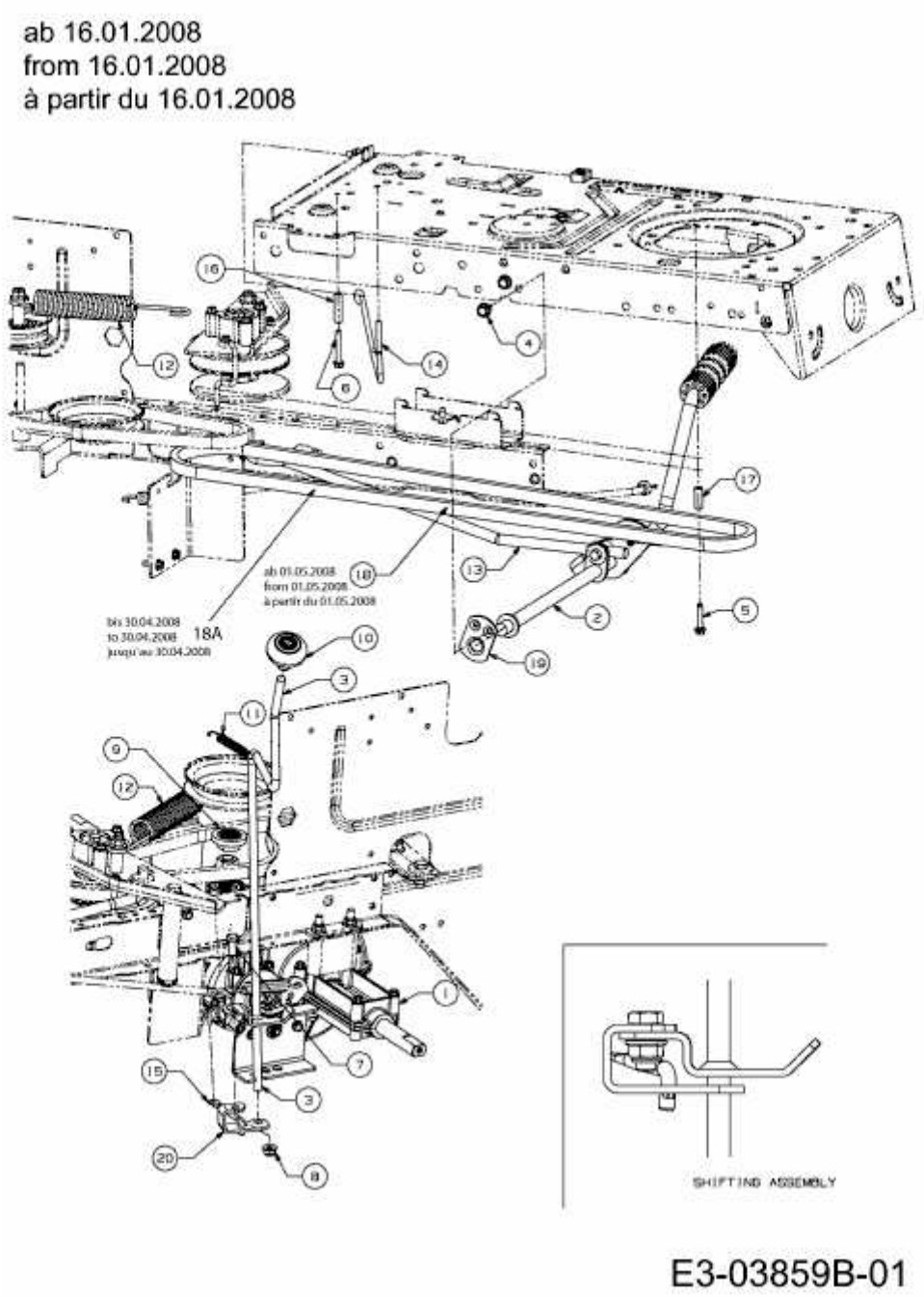LE 135 > 13AH773E600 (2009) > FAHRANTRIEB, PEDALE AB 16.01.2008