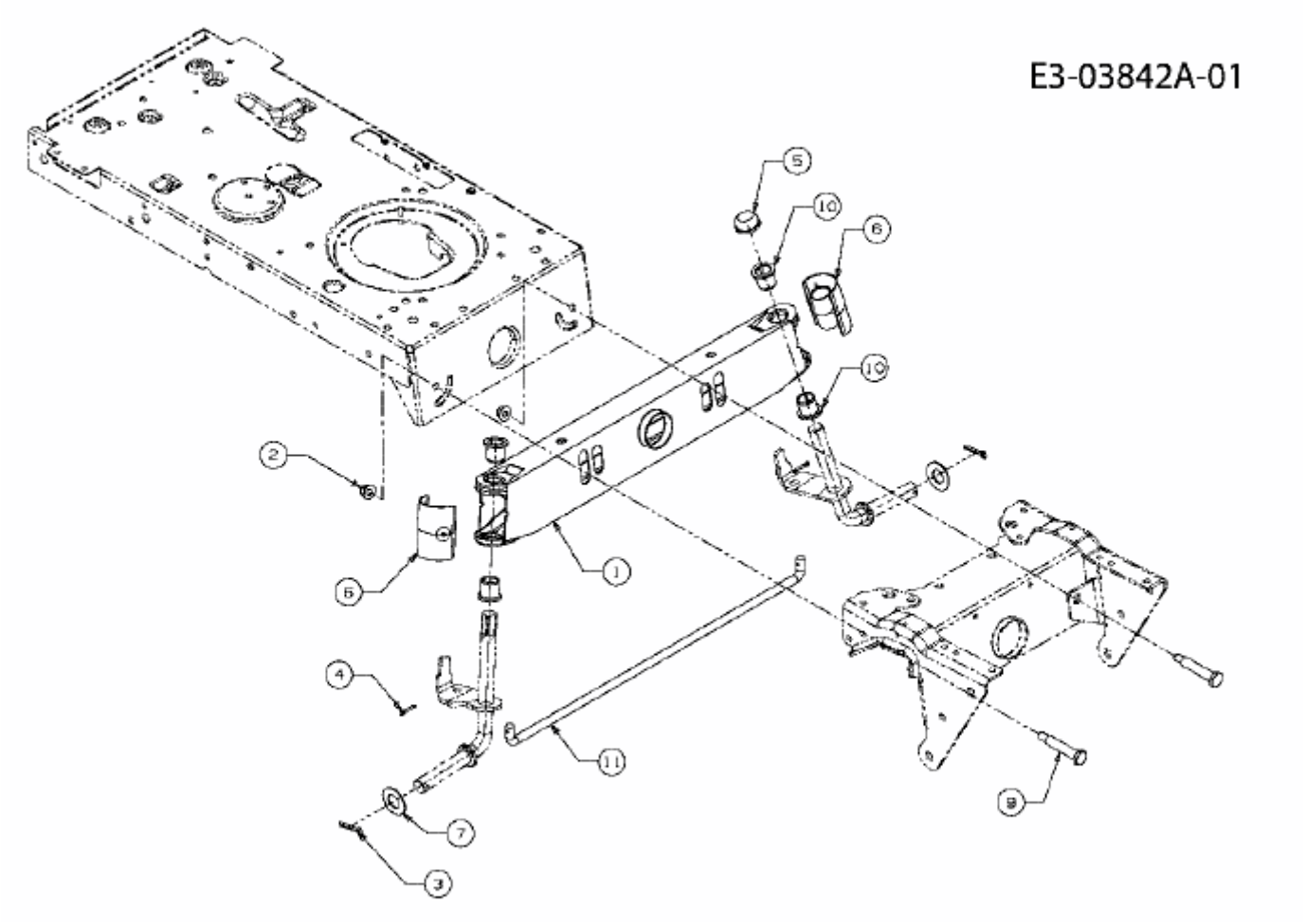LE 135 > 13AH773E600 (2008) > VORDERACHSE