ab 16.01.2008
from 16.01.2008
à partir du 16.01.2008

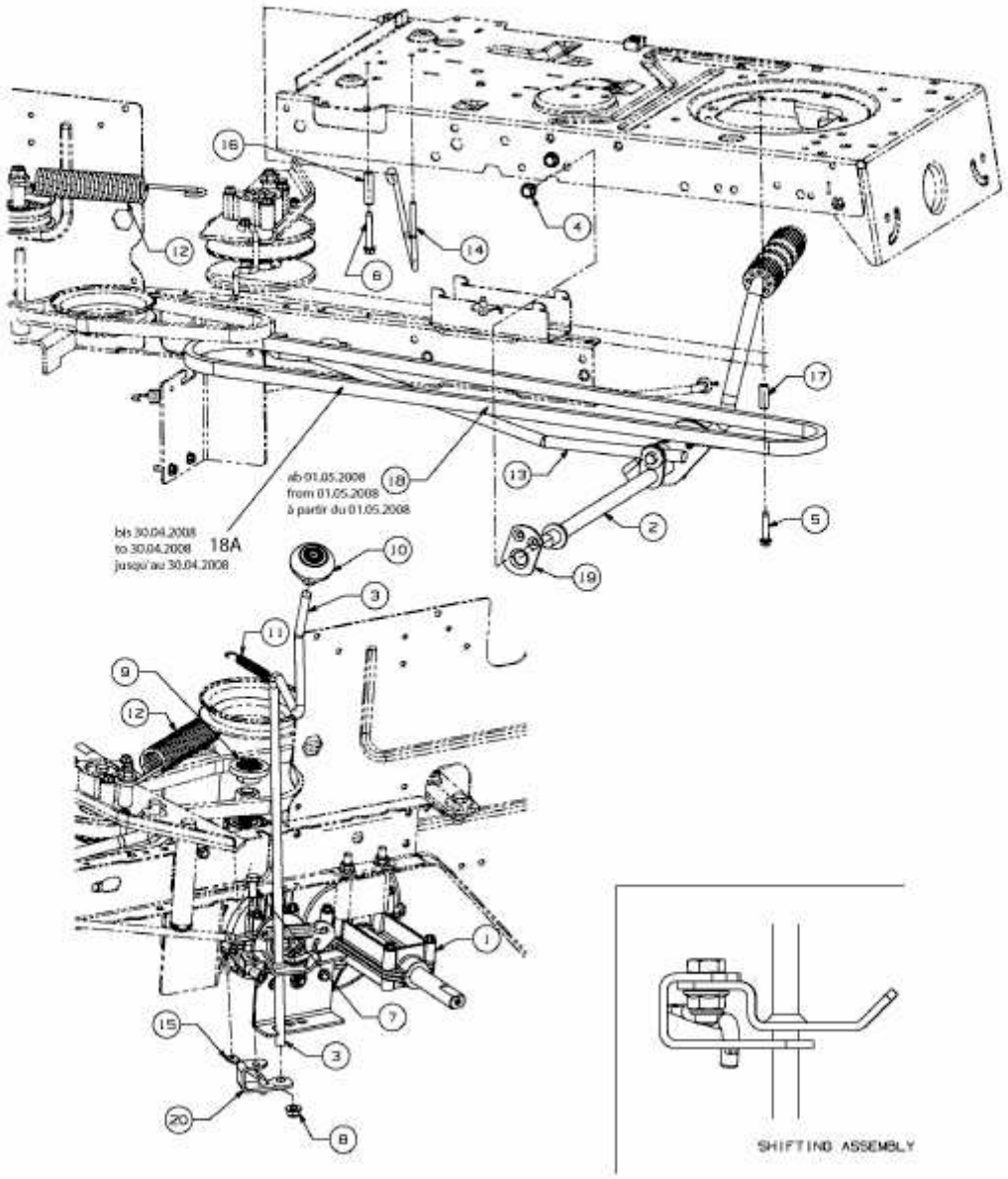

E3-03859B-01