GL 12,5-76 T > 13AH773C640 (2013) > GRASFANGEINRICHTUNG

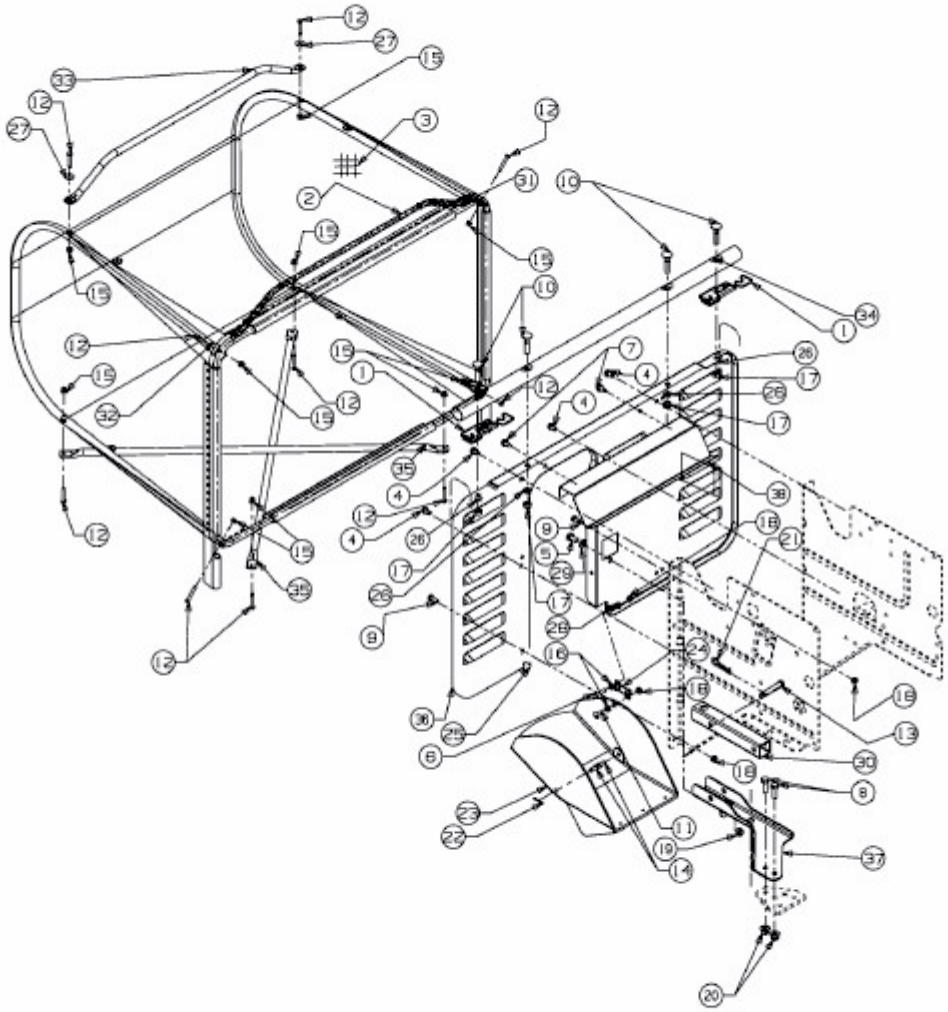

E3-07509A-01