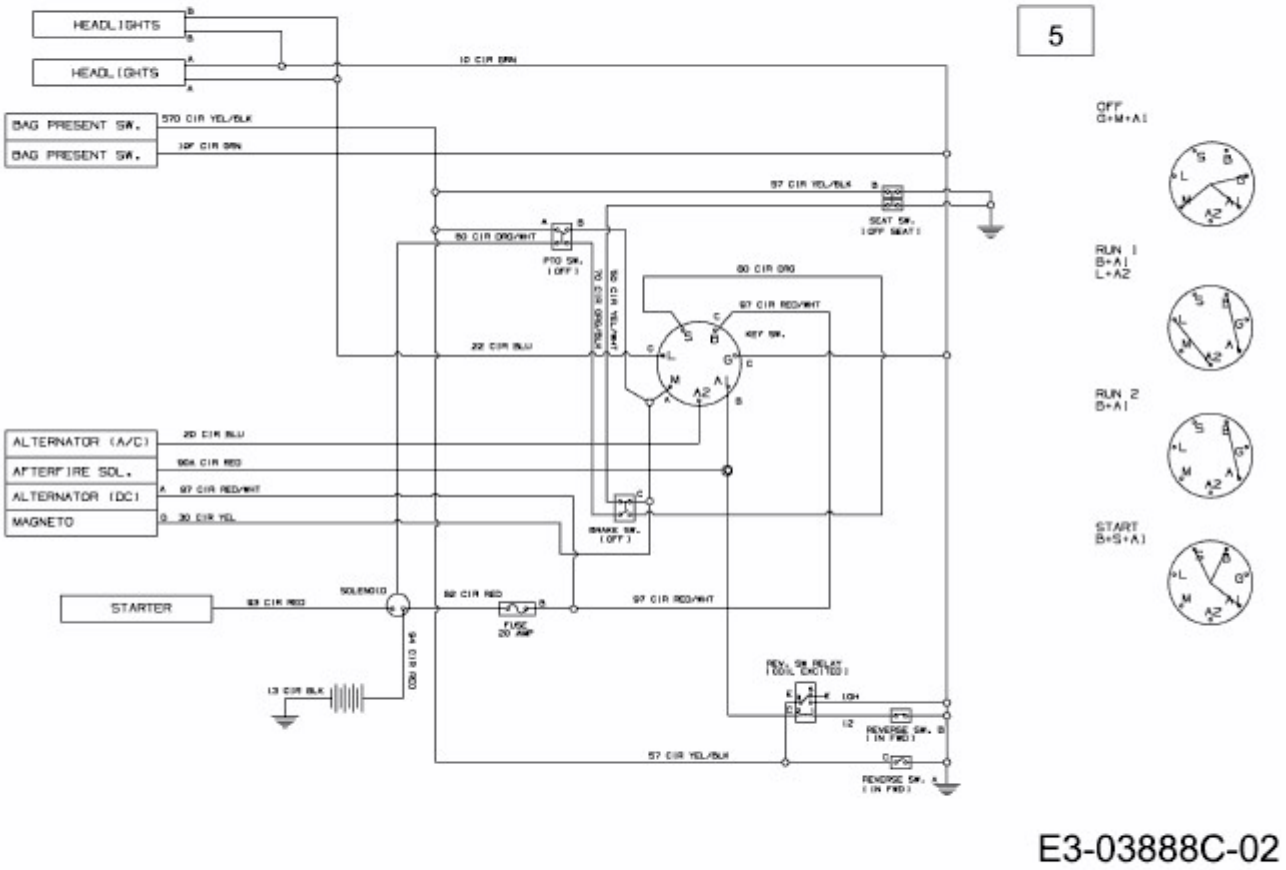GL 12,5-76 T > 13AH773C640 (2009) > SCHALTPLAN