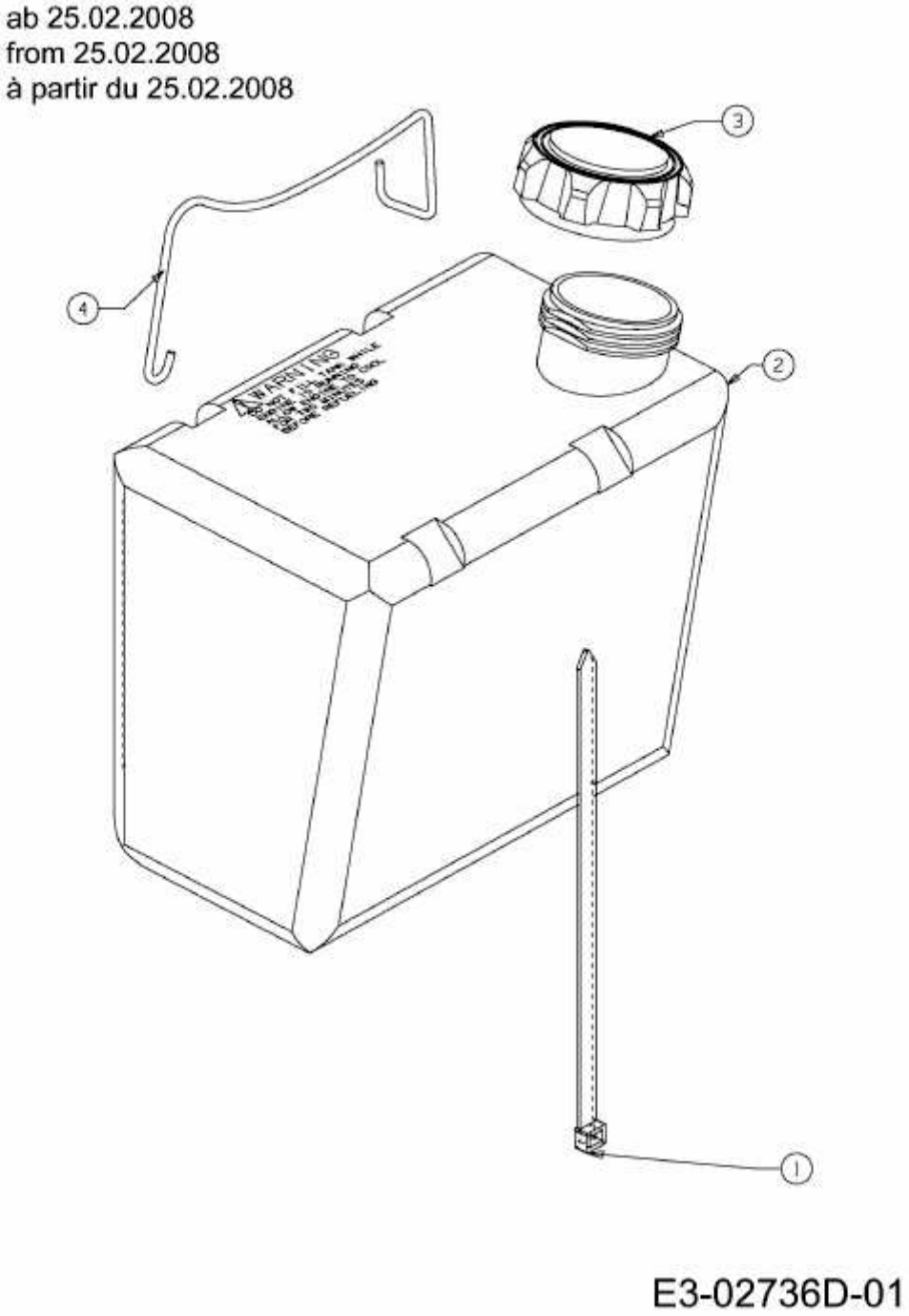LC 125 > 13AH773C600 (2009) > BATTERIEHALTER, TANK AB 25.02.2008