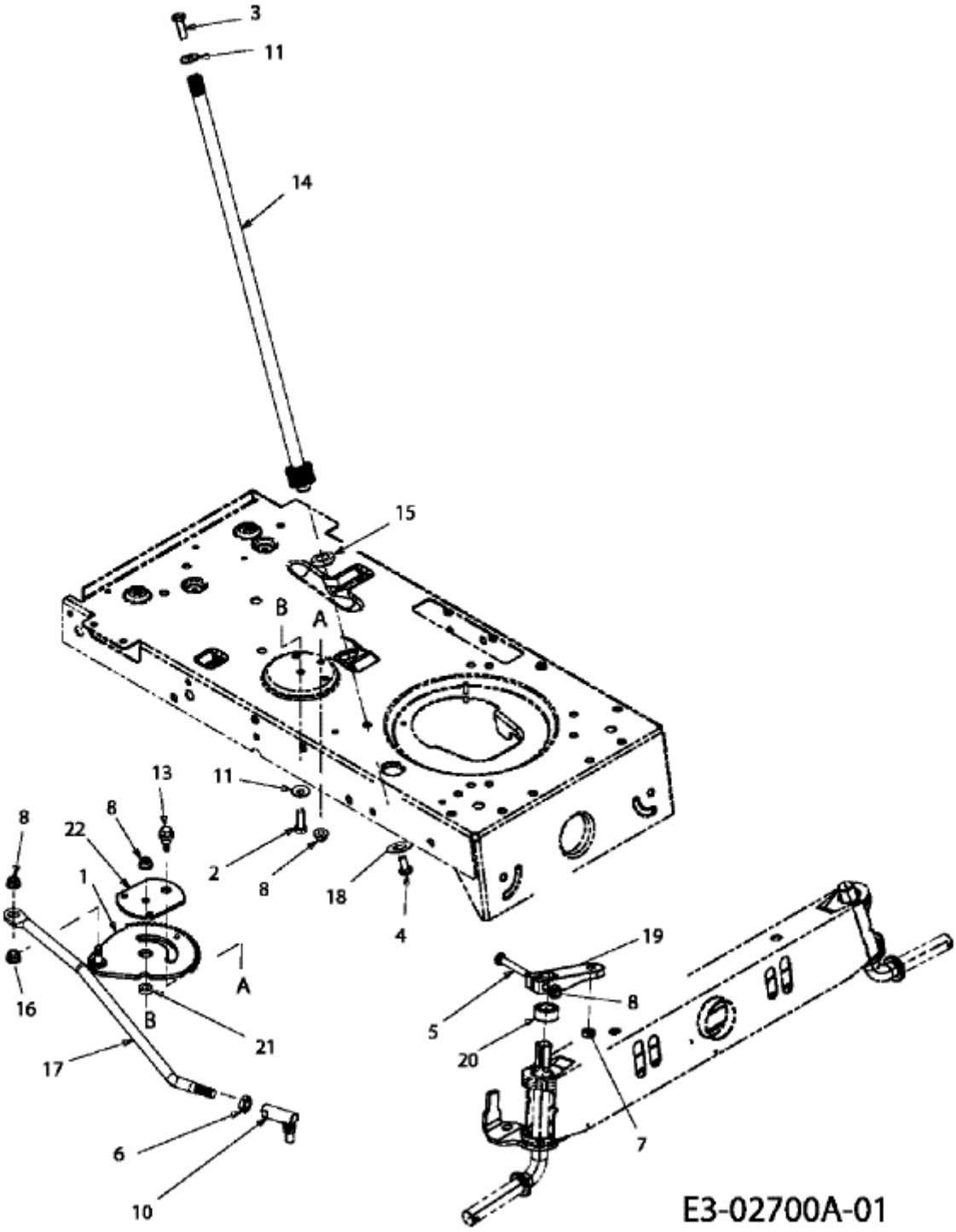LC 125 > 13AH773C600 (2008) > LENKUNG