BL 125/92 T > 13AH771E683 (2014) > GRASFANGVORRICHTUNG

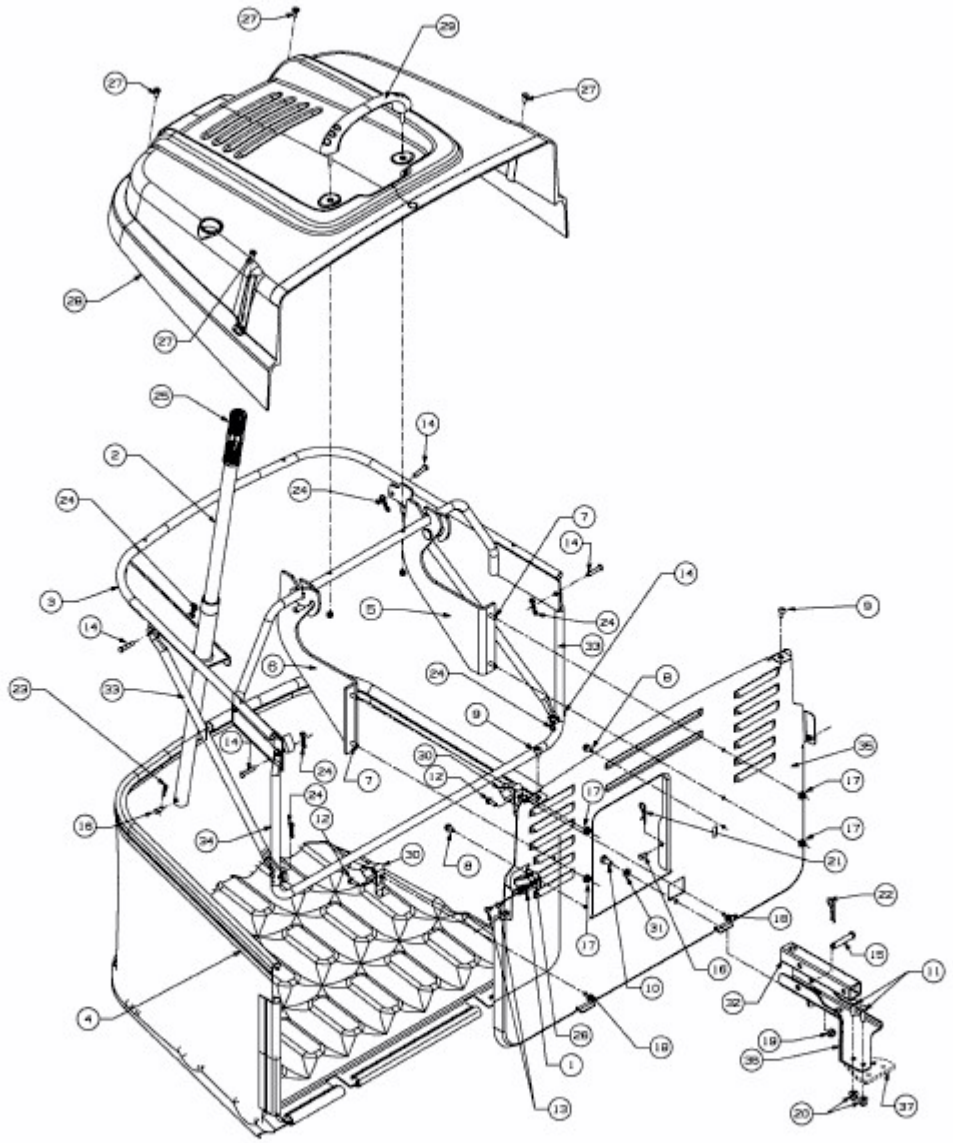

E3-03879C-01