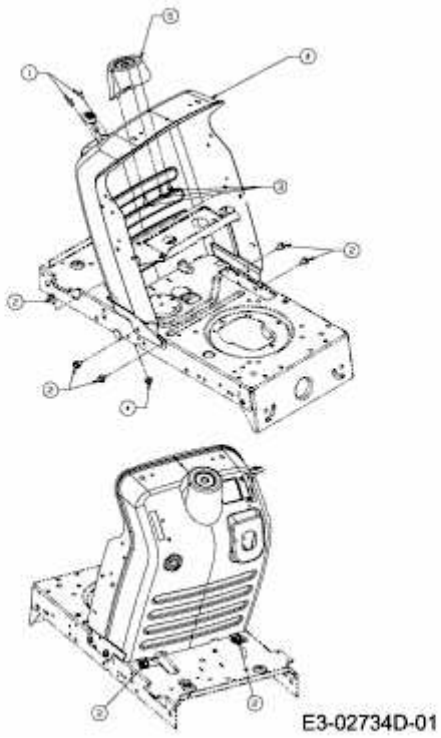B 125/96 T > 13AH768F683 (2010) > ARMATURENBRETT