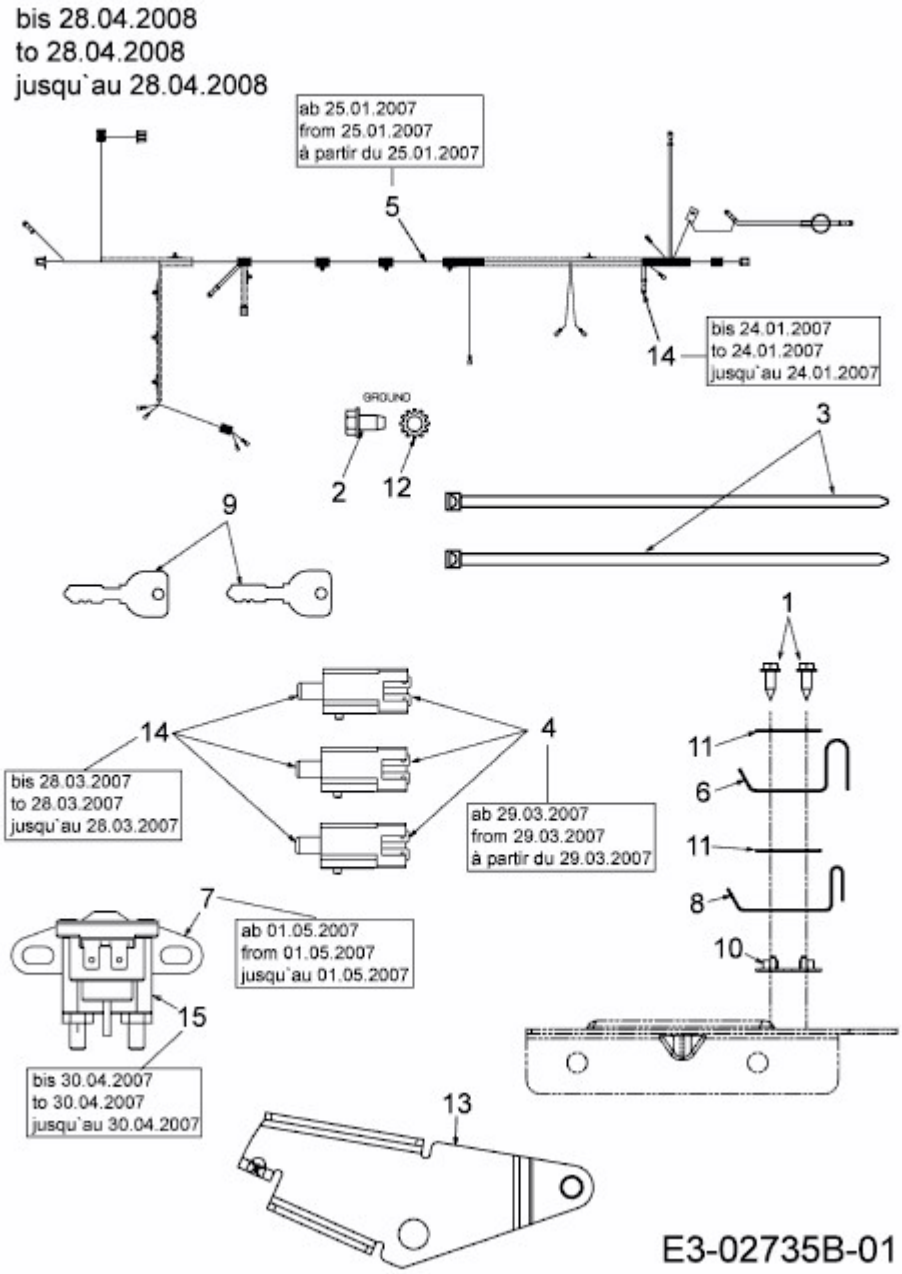B 125/96 T > 13AH768F683 (2008) > ELEKTROTEILE BIS 28.04.2008