LX 92 R > 13AH765E690 (2011) > SCHALTPLAN

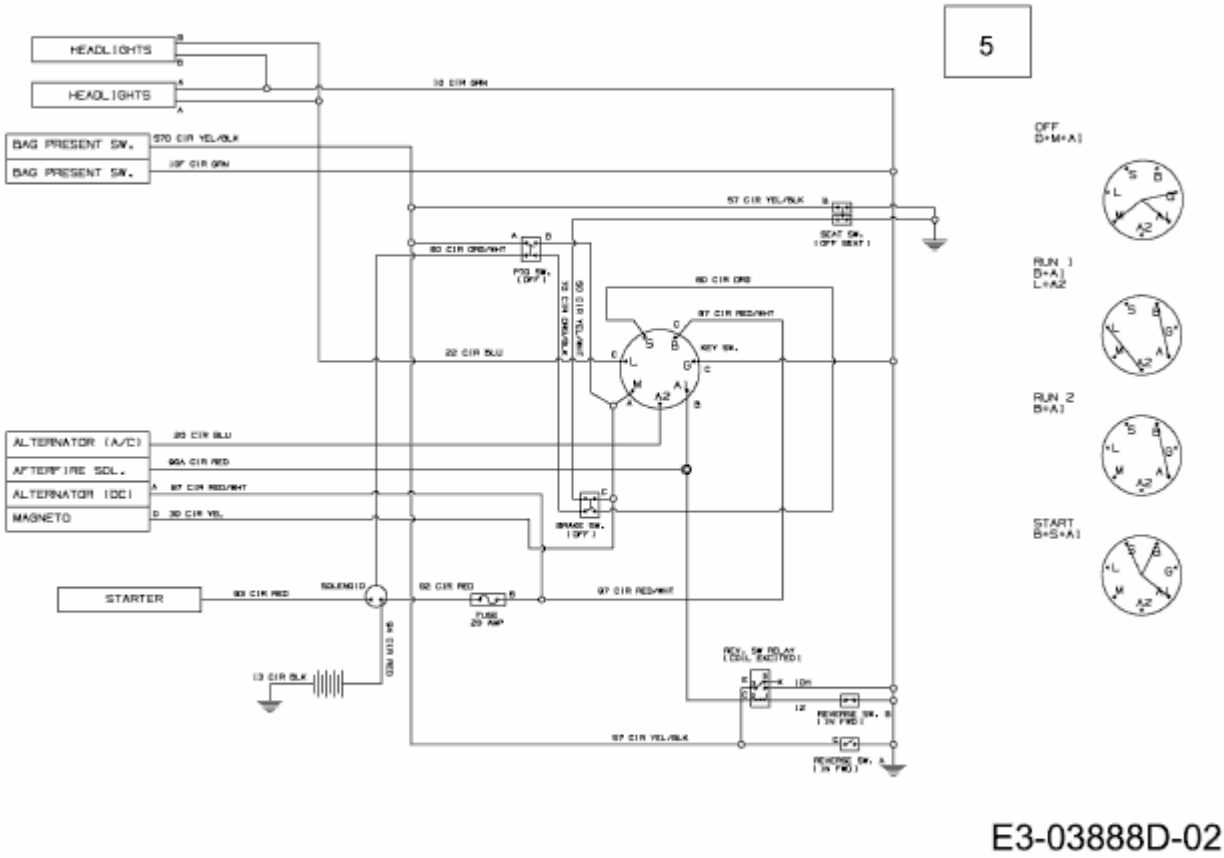

E3-03888D-02