SMART RE 125 > 13AH765E600 (2014) > LENKUNG

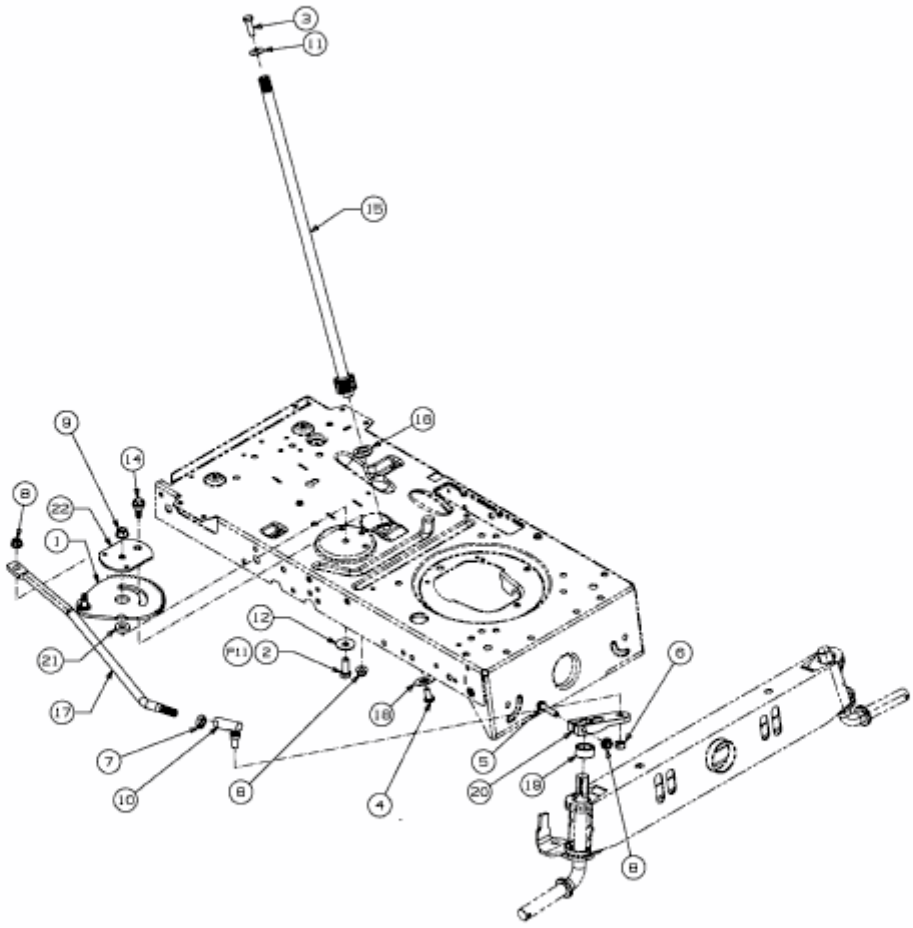

E3-02700E-01