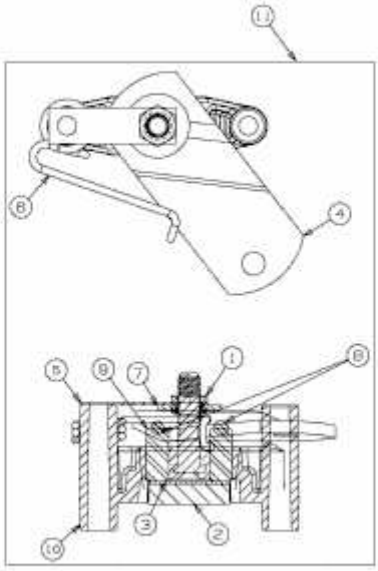

E3-03859D-03