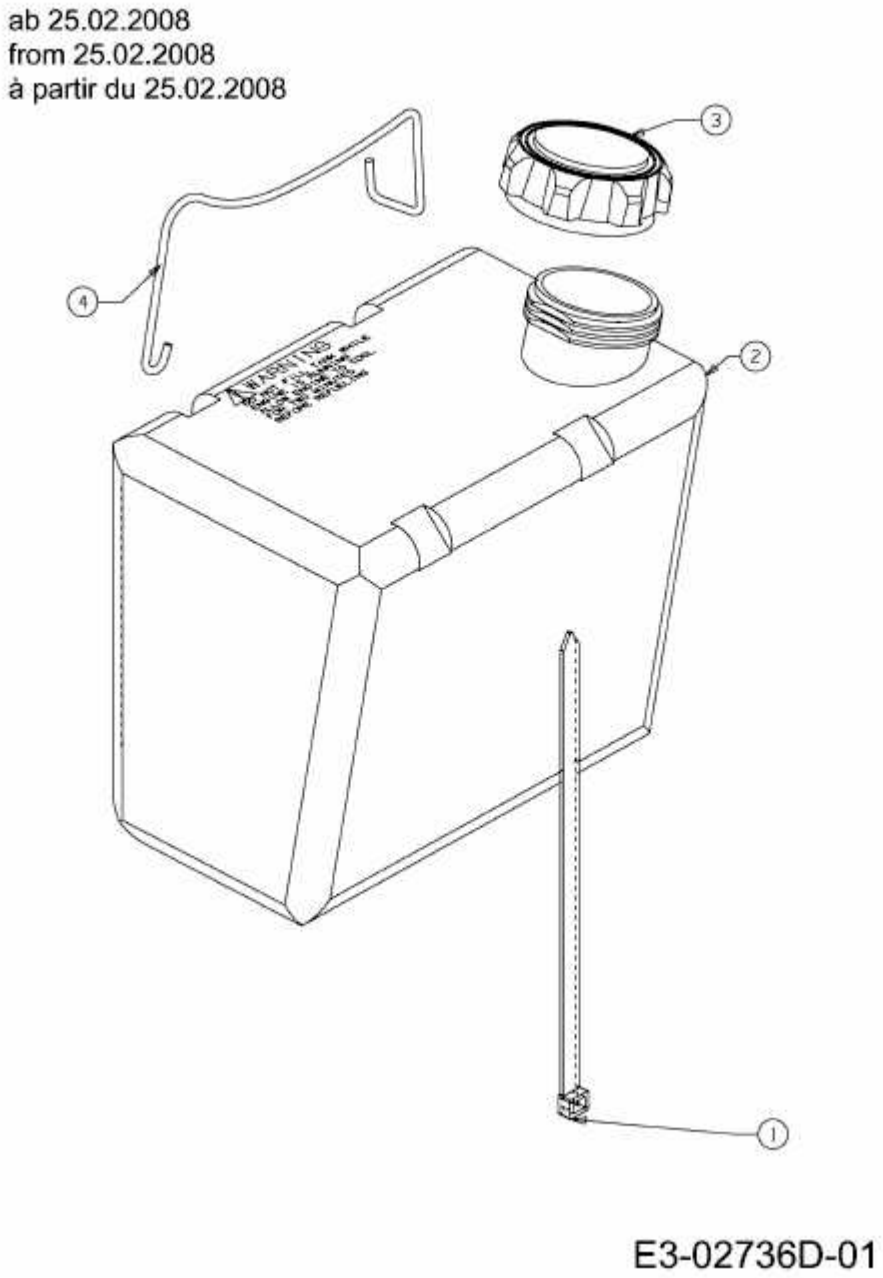13AH762F620 (2009) > BATTERIEHALTER, TANK AB 25.02.2008