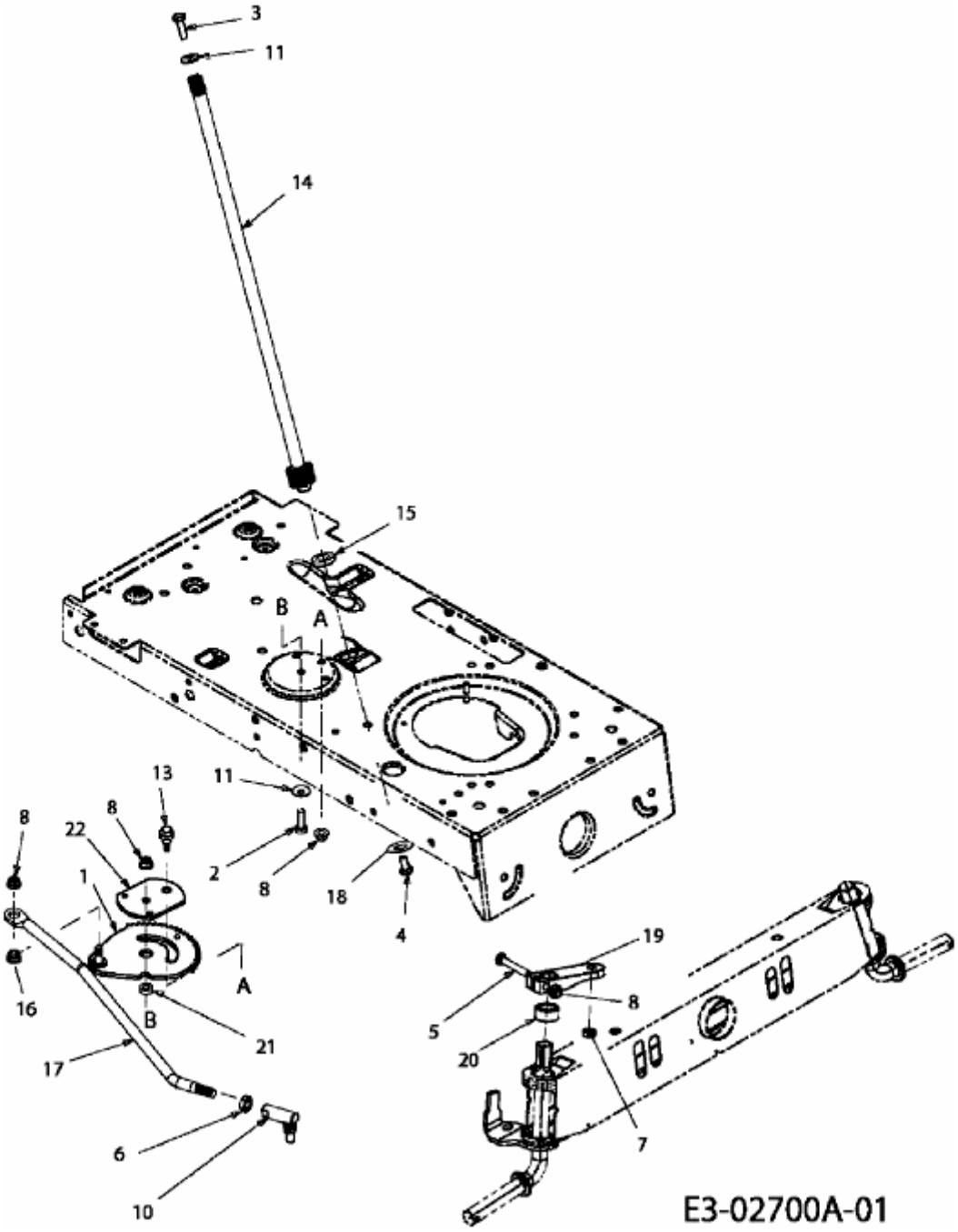RS 125/96 B > 13AH762F600 (2007) > LENKUNG