POLO 95/11.5 T > 13AH762F436 (2008) > FAHRANTRIEB

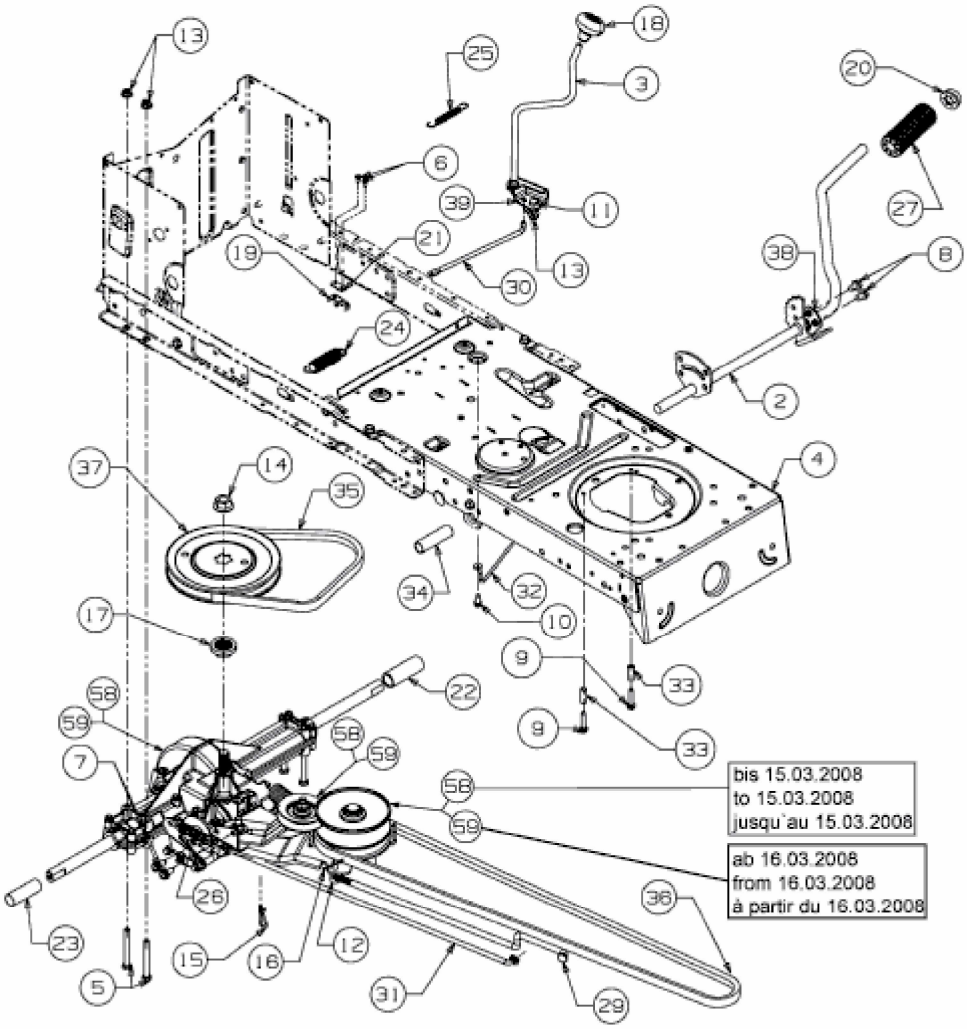

E3-02723C-01