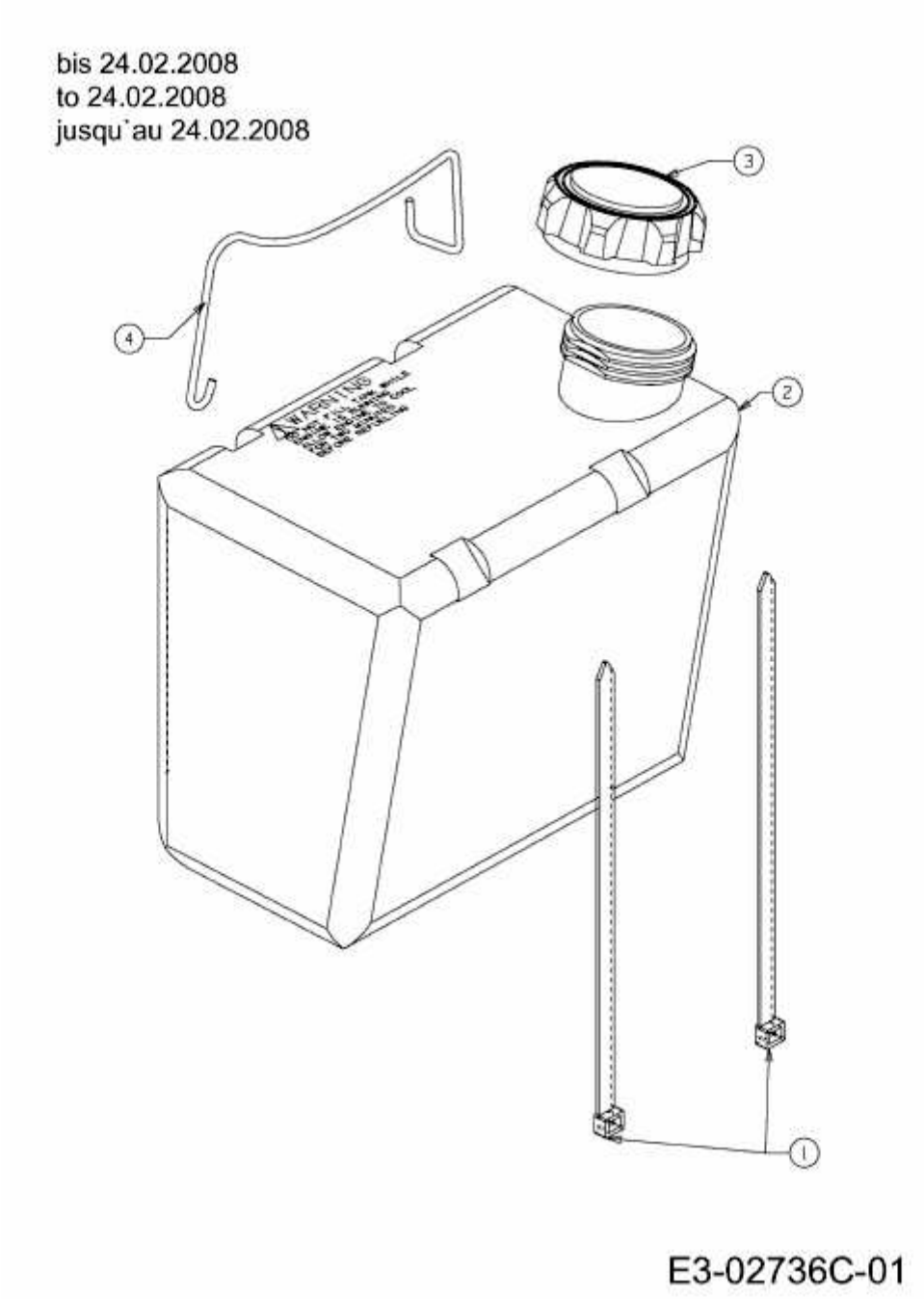RS 125/96 B > 13AH762F400 (2008) > BATTERIEHALTER, TANK BIS 24.02.2008