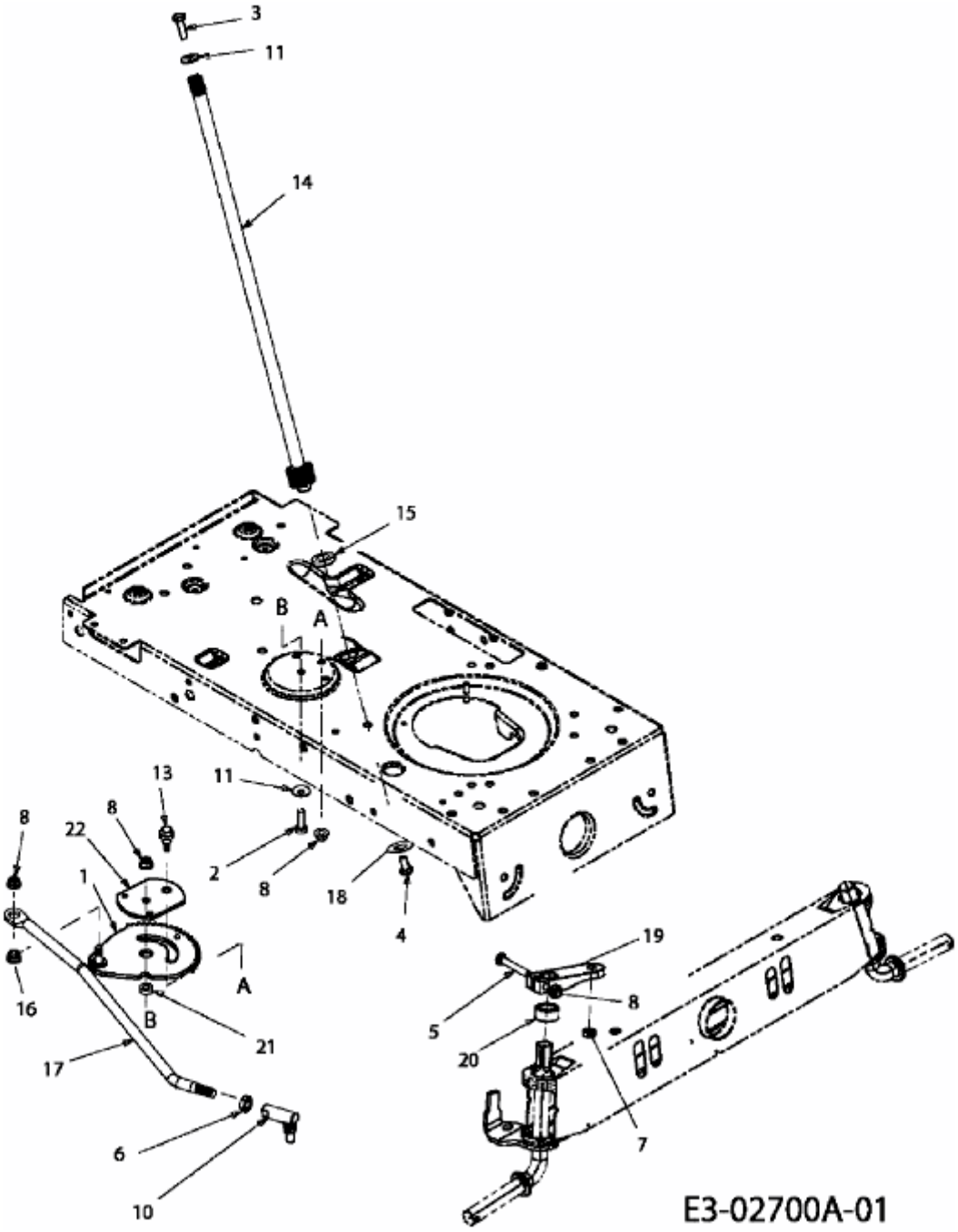RS 125/96 B > 13AH762F400 (2007) > LENKUNG