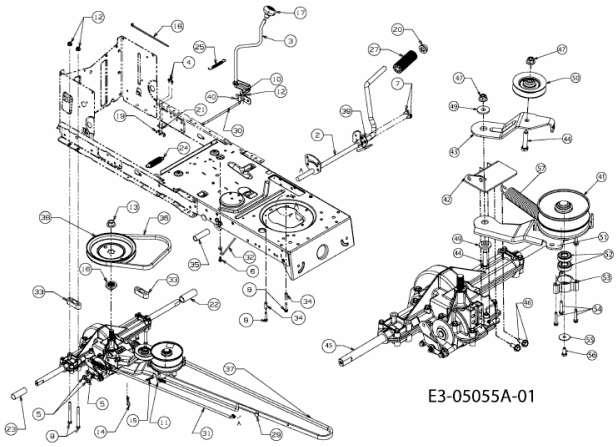MASTERCUT 96 > 13AH761F659 (2009) > FAHRANTRIEB, PEDALE