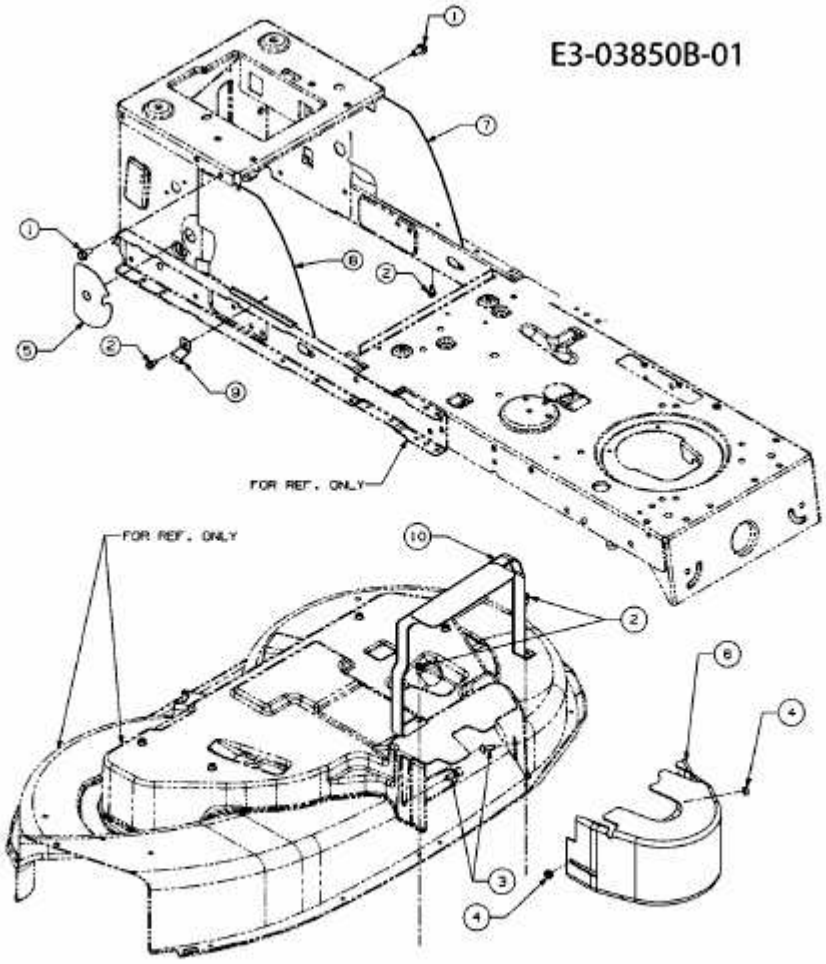115/96 > 13AH761F624 (2010) > ABDECKUNGEN MÄHWERK F (38"/96CM)