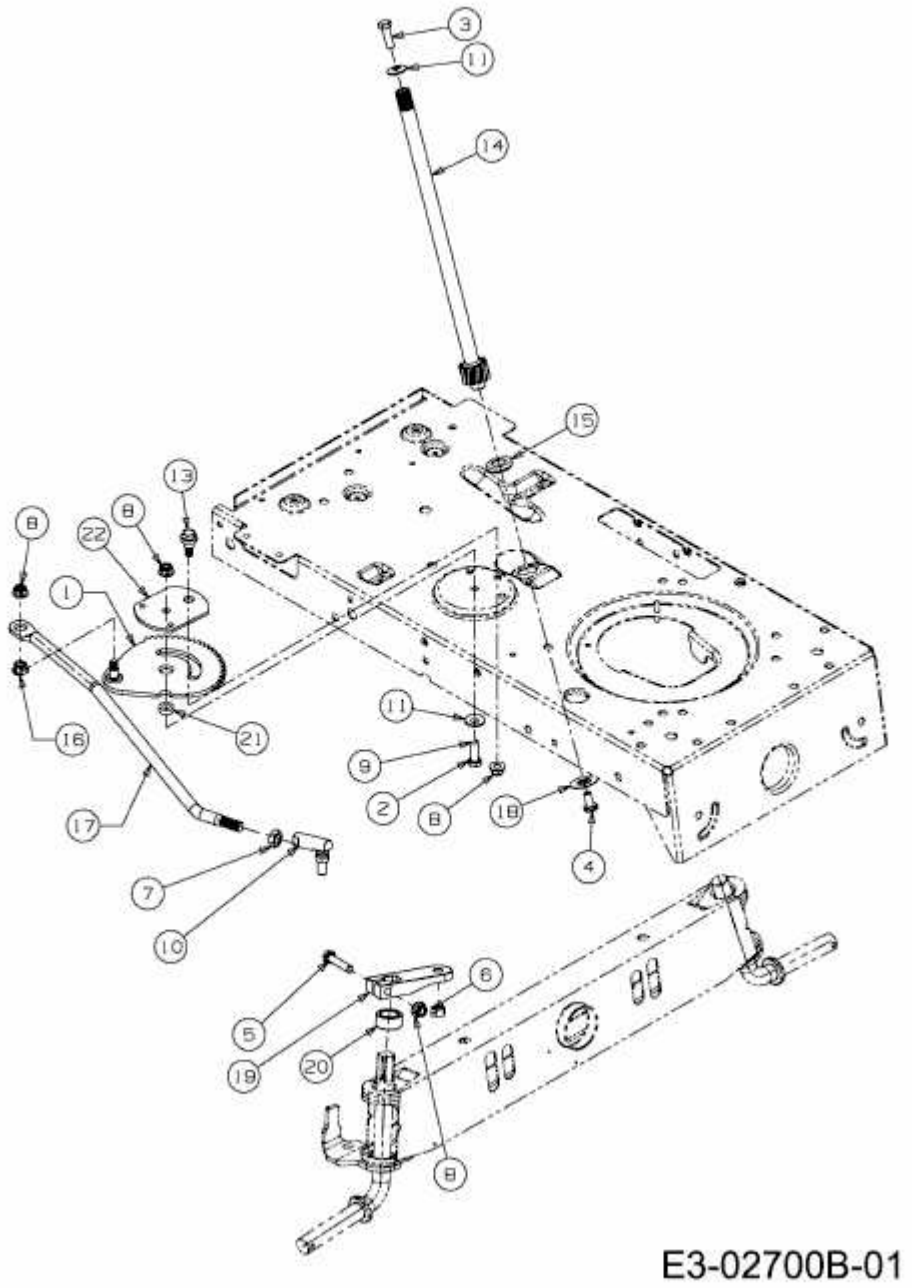13AH761F620 (2010) > LENKUNG