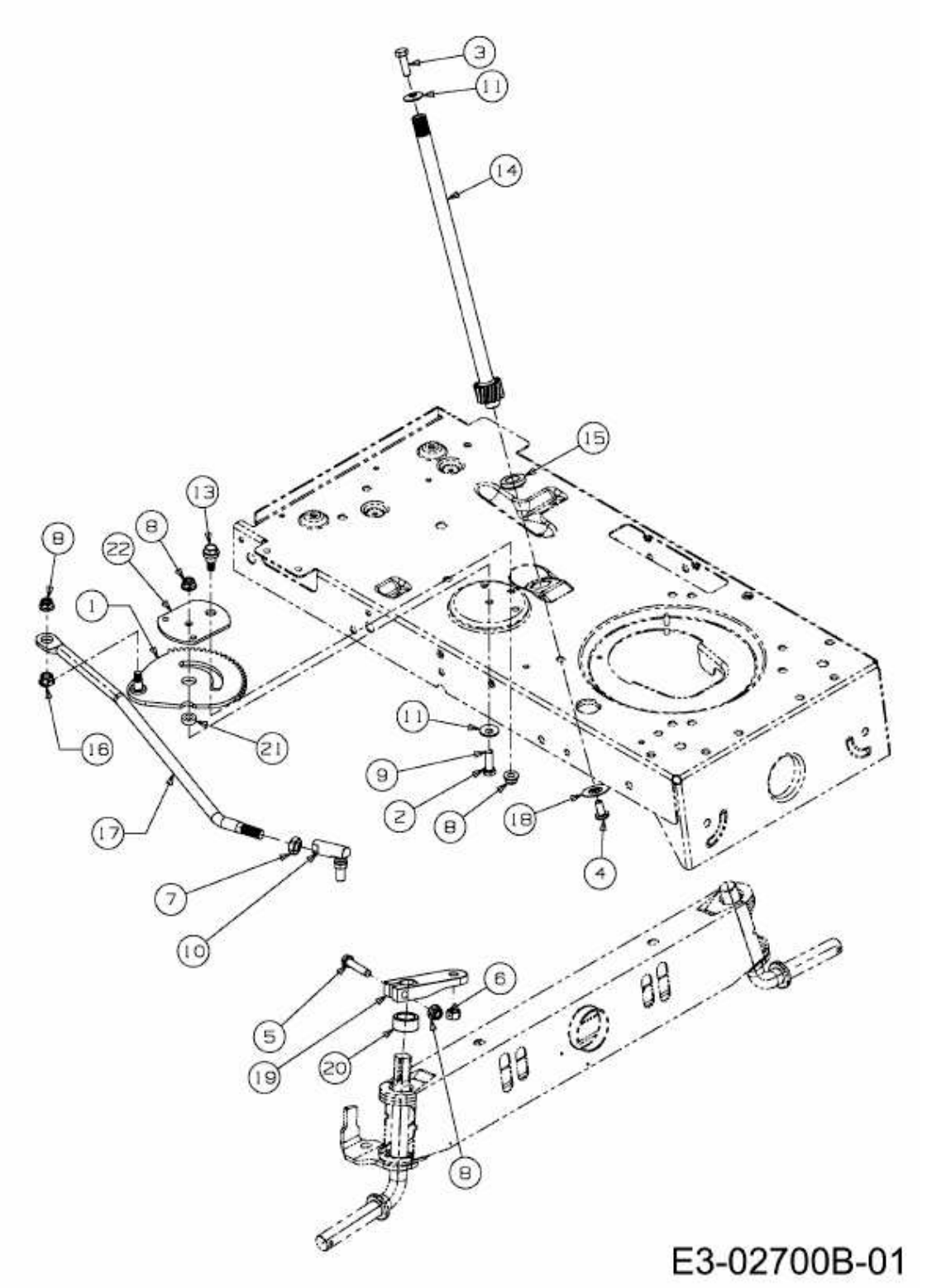SPIDER 96 SD > 13AH761F467 (2010) > LENKUNG