125/92 A > 13AH761E615 (2011) > MÄHWERK E (36"/92CM)

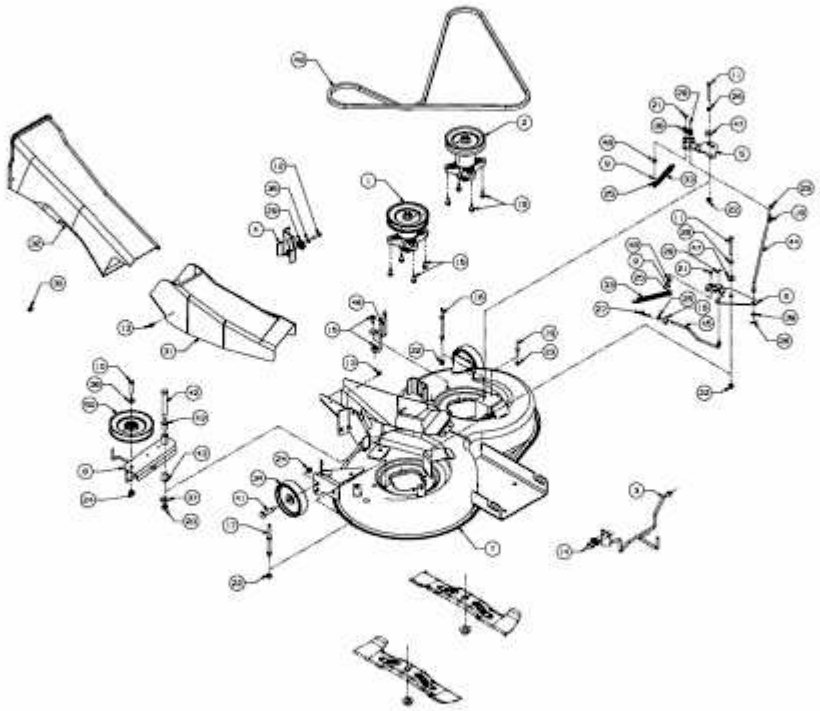

E3-03891E-01