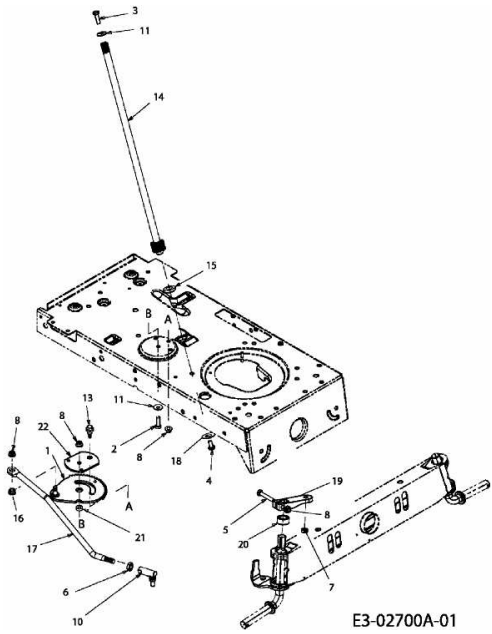MASTERCUT 96 > 13AH760F659 (2008) > LENKUNG