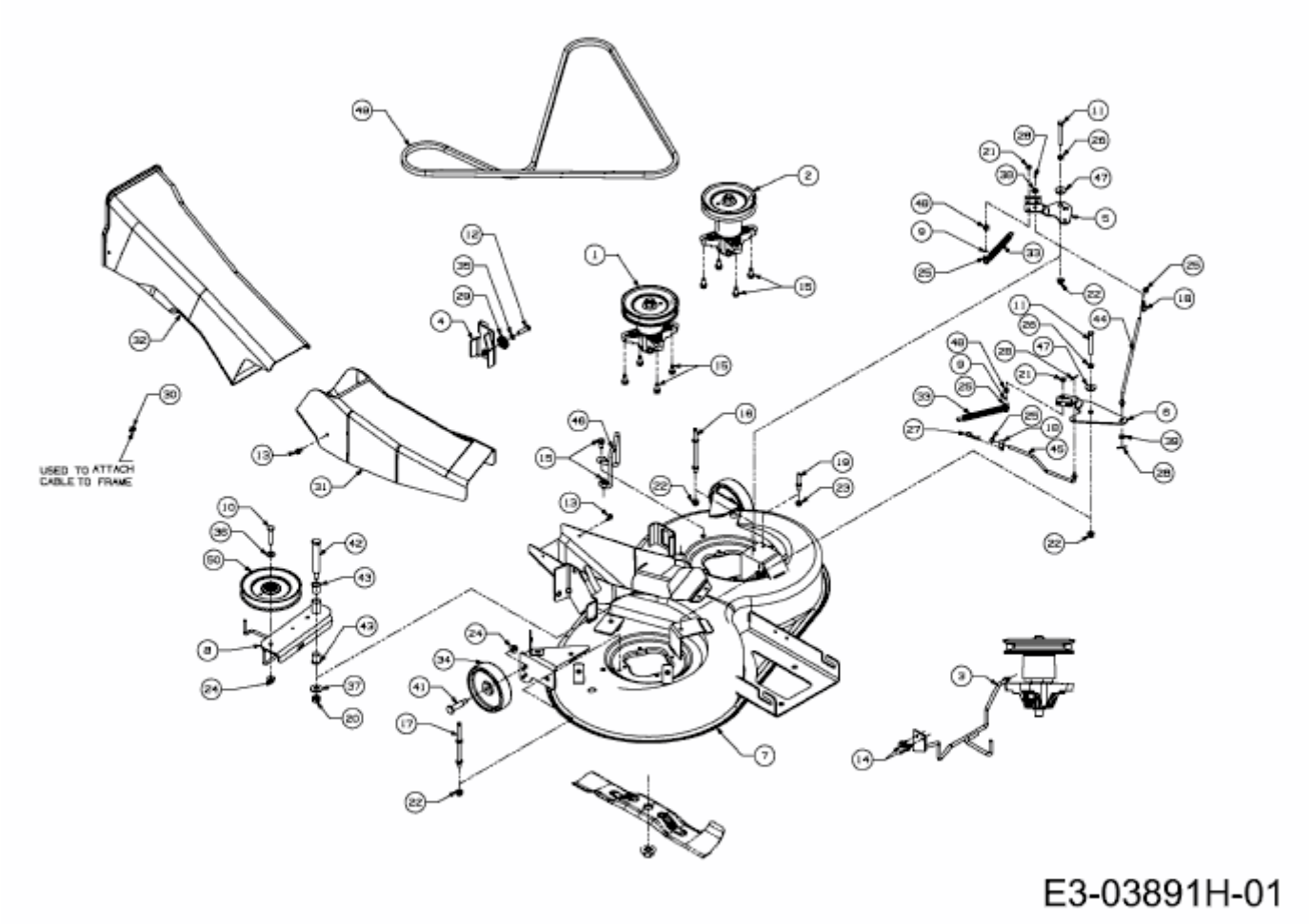SMART RE 130 H > 13AH715E600 (2014) > MÄHWERK E (36"/92CM)