SMART RE 130 H > 13AH715E600 (2014) > GRASFANGVORRICHTUNG

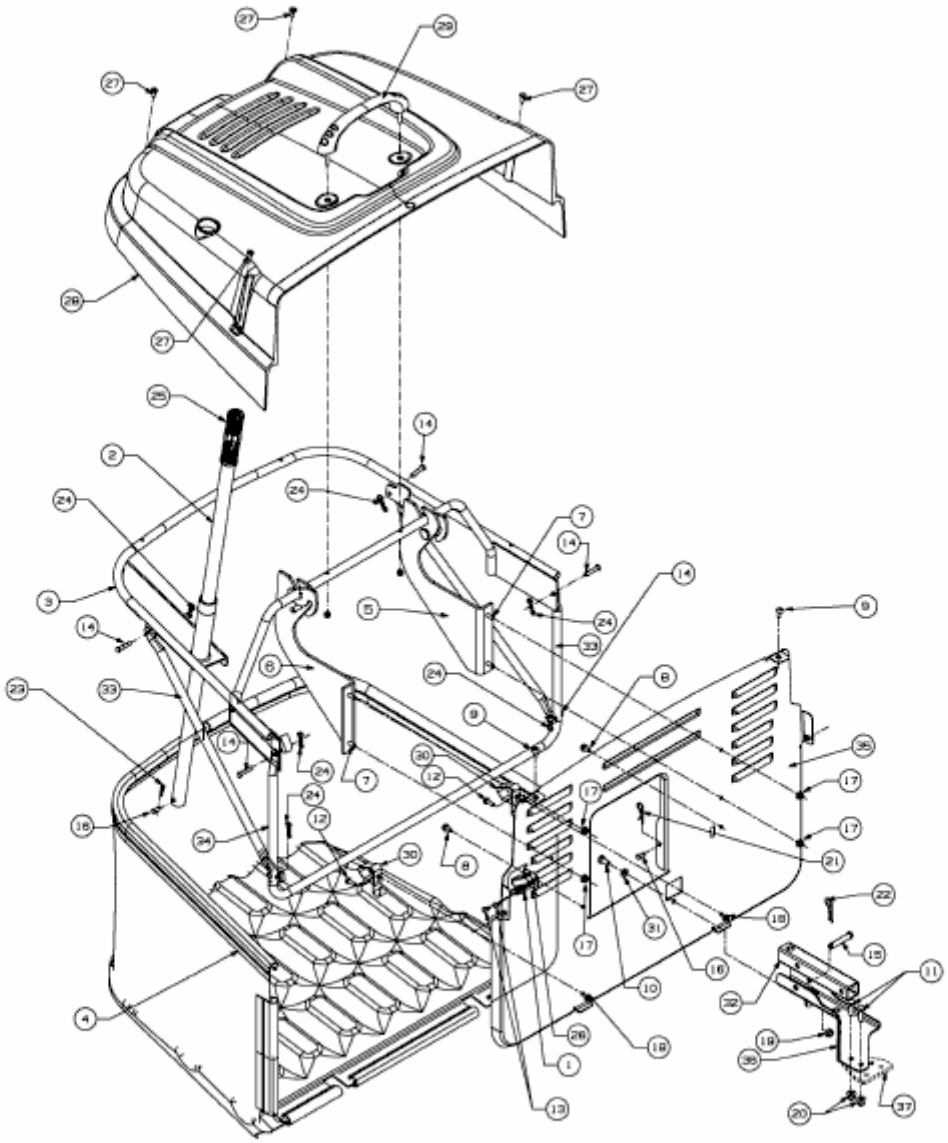

E3-03879C-01