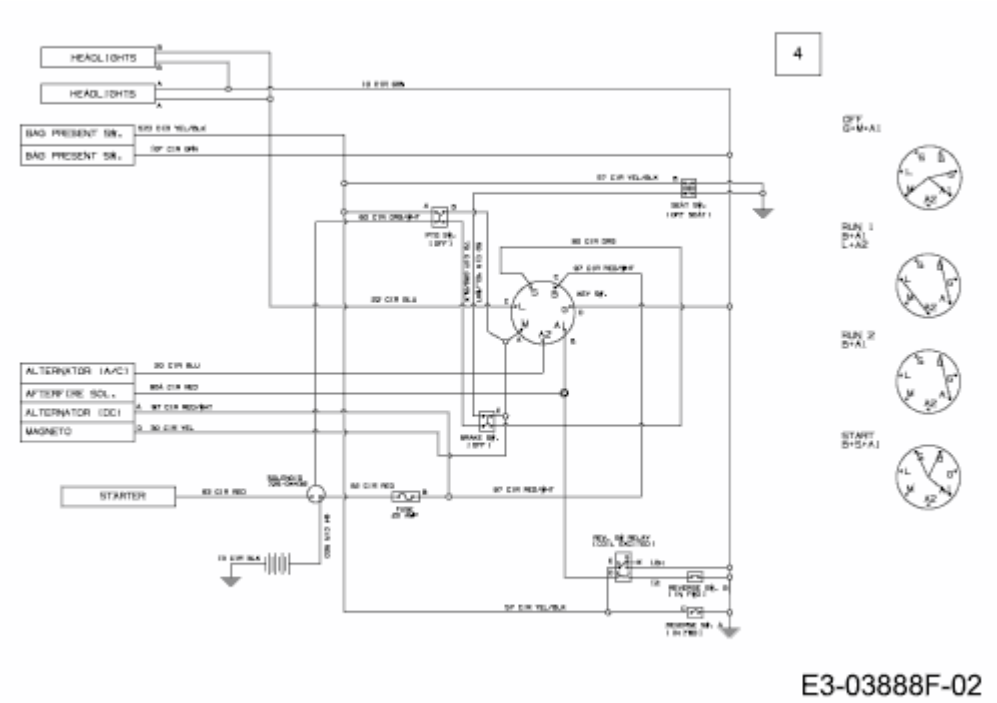BM 1392 HRBK > 13AH711E655 (AB 19.01.2012) > SCHALTPLAN