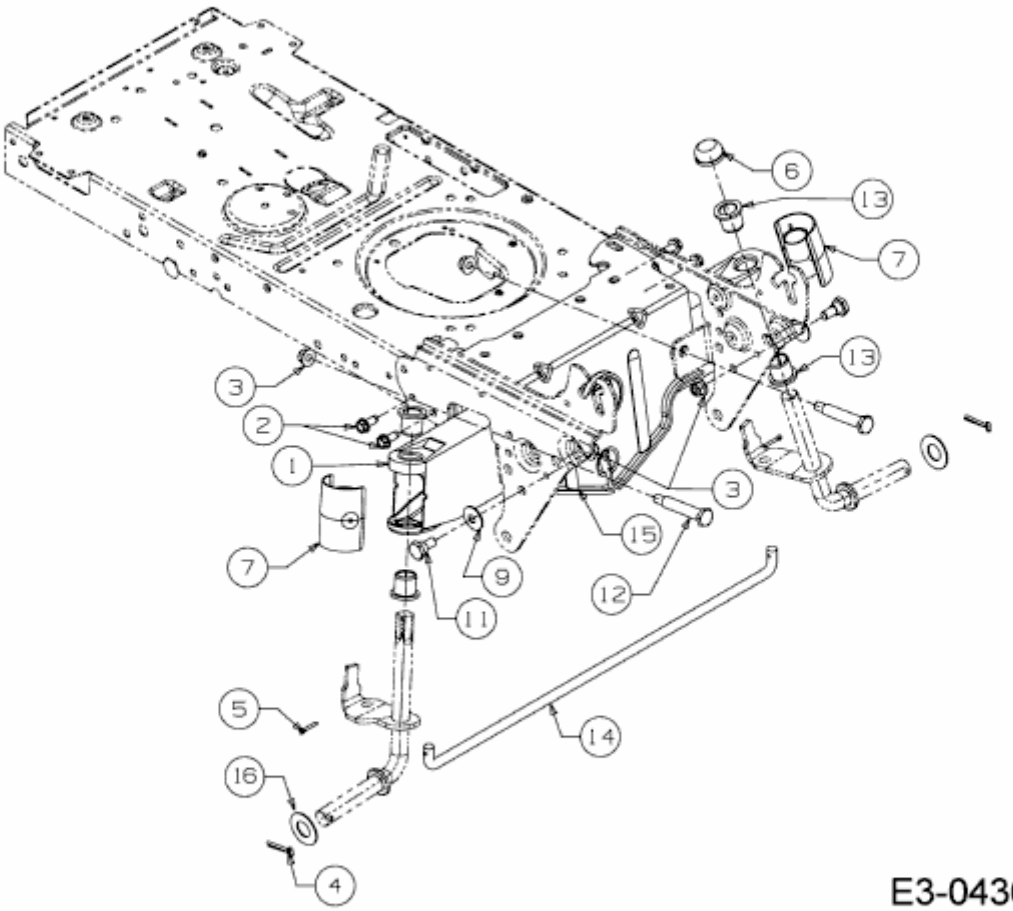LE 125/92 H > 13AH711E600 (2010) > VORDERACHSE