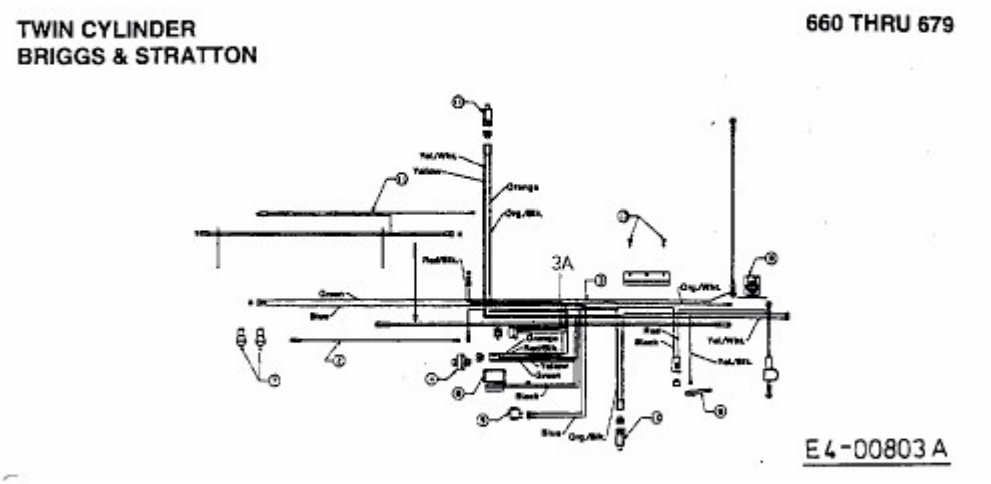AM 1201 > 13AH663G619 (2000) > SCHALTPLAN 2 ZYLINDER