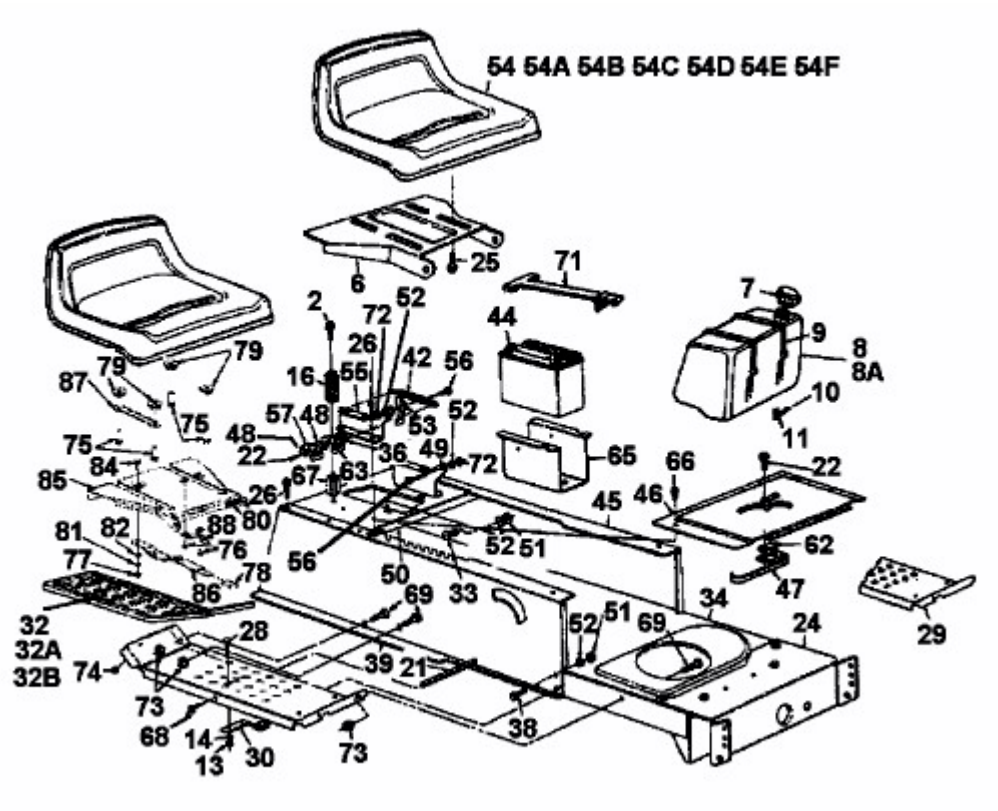AM 1201 > 13AH663G619 (1998) > RAHMEN, SITZ, TANK