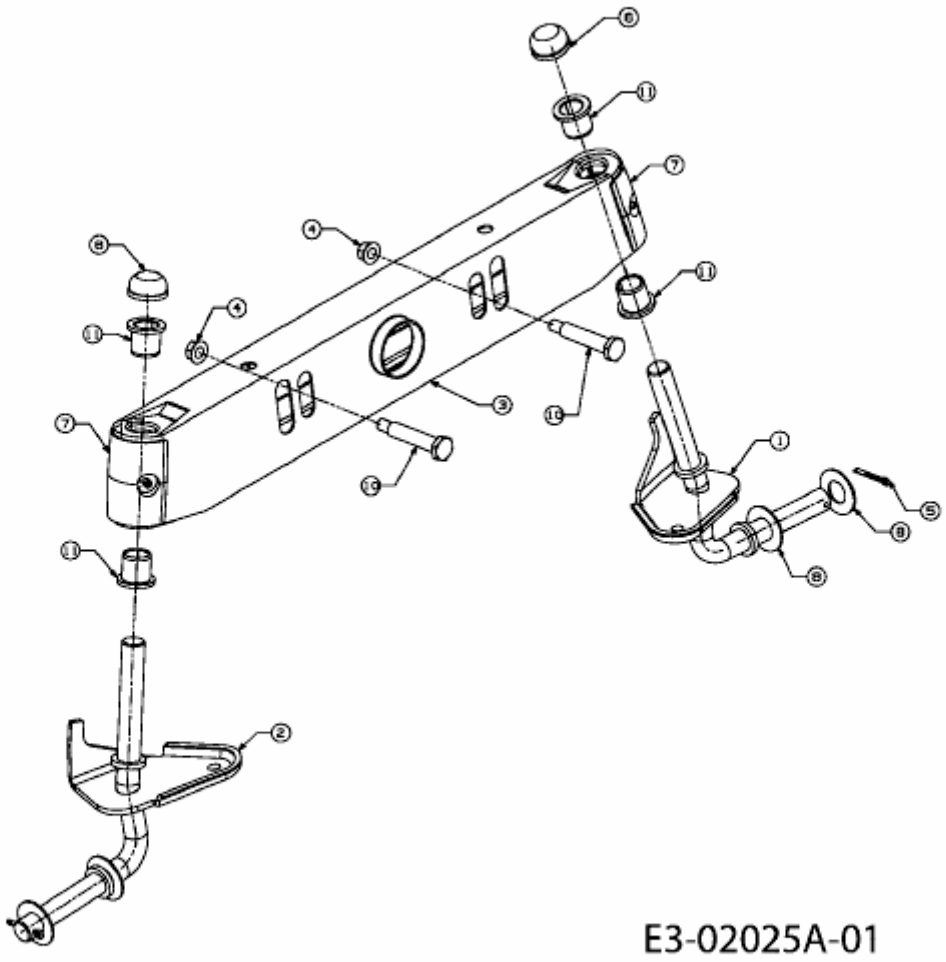JE 135 H > 13AH493E676 (2007) > VORDERACHSE