JE 135 A > 13AH488E670 (2007) > FAHRANTRIEB

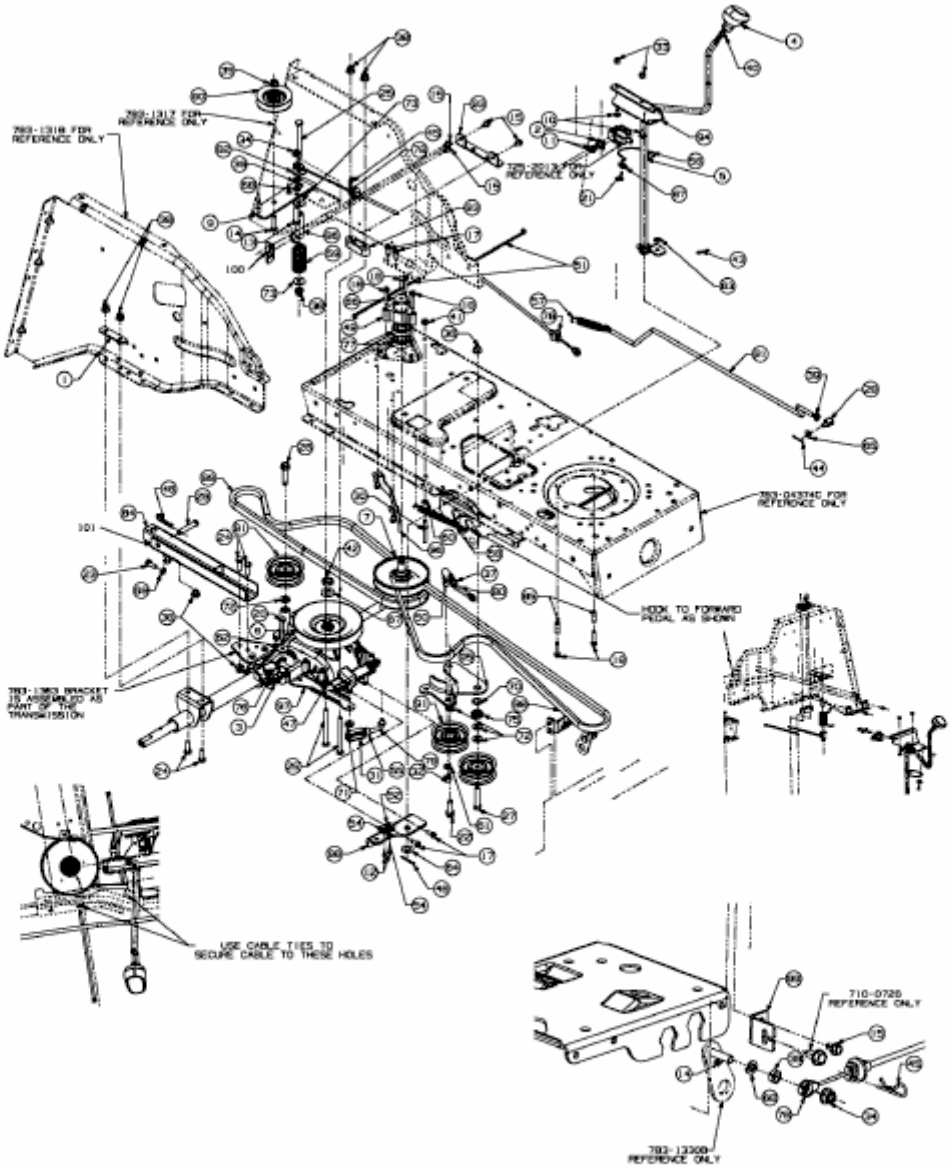

E3-02037D-01