703 > 13AH483E611 (2007) > FAHRANTRIEB

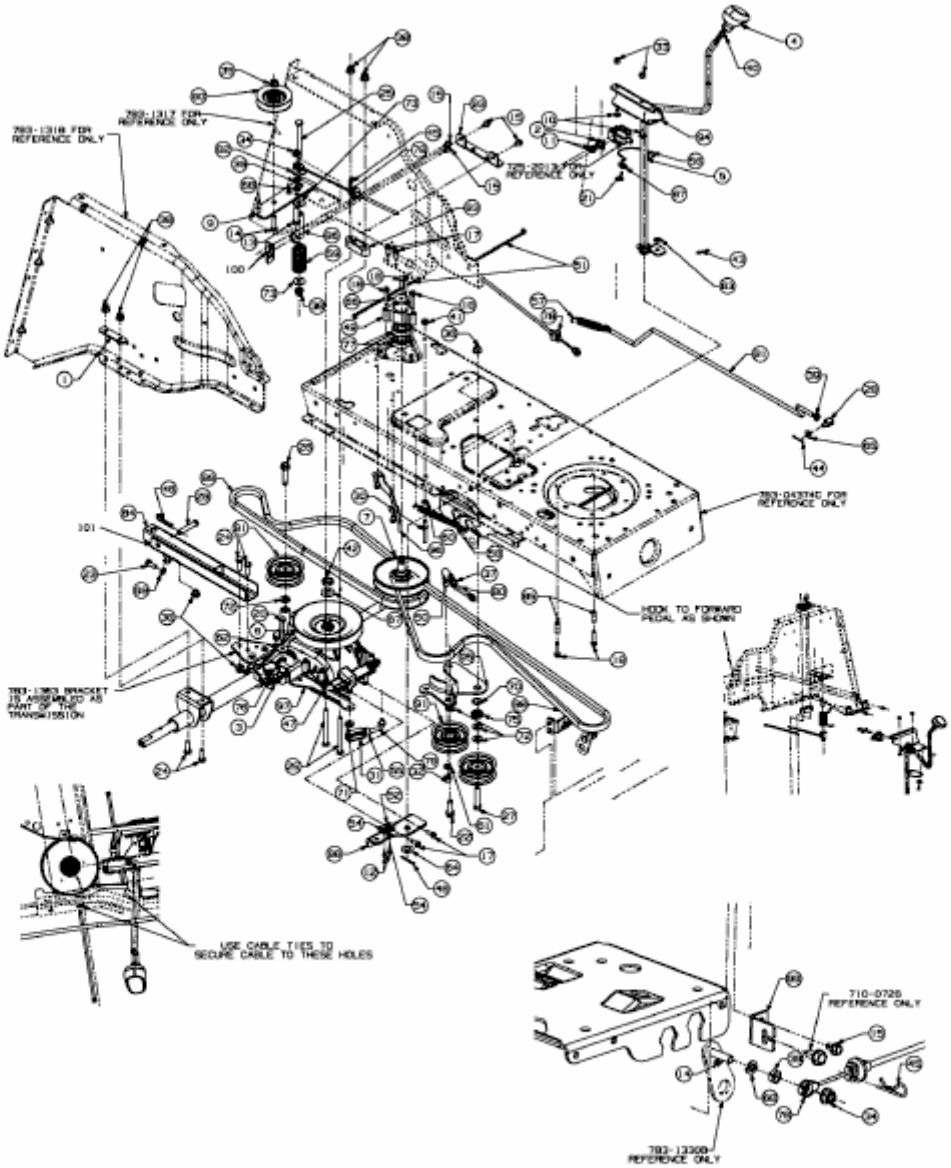

E3-02037D-01