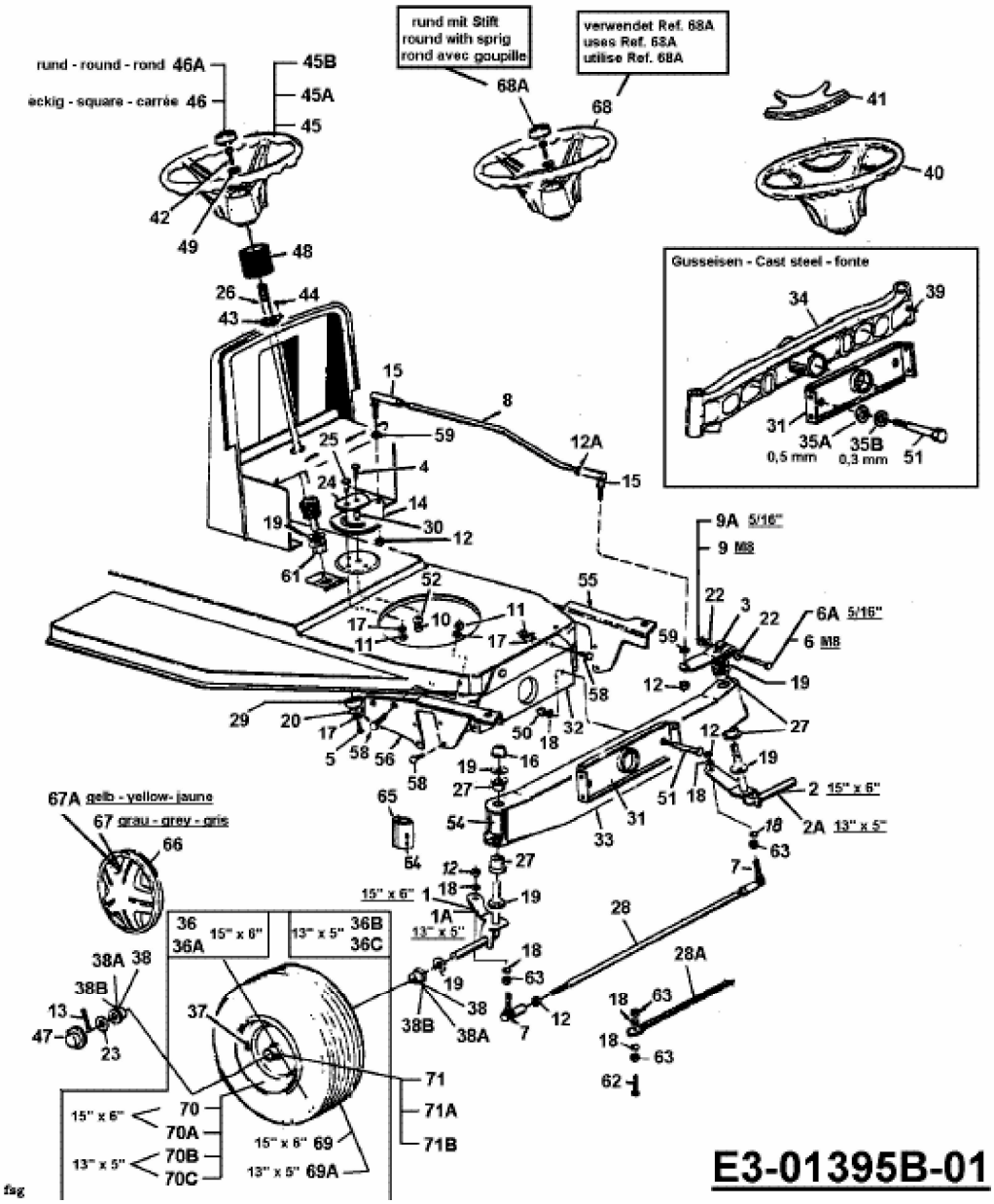W 125/76 > 13AH452C682 (2000) > LENKUNG, RÄDER VORNE, VORDERACHSE