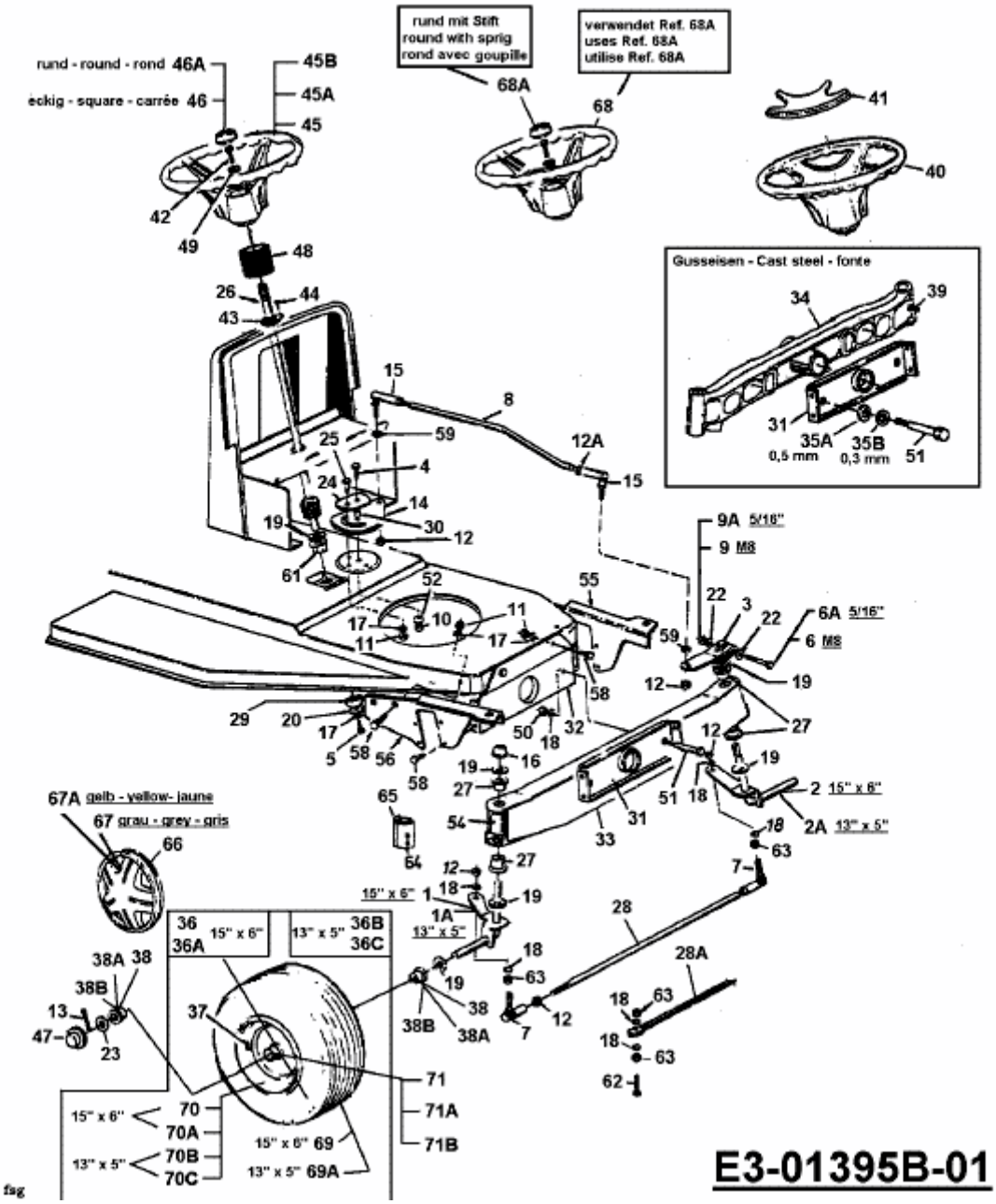125/76 > 13AH452C659 (2000) > LENKUNG, RÄDER VORNE, VORDERACHSE