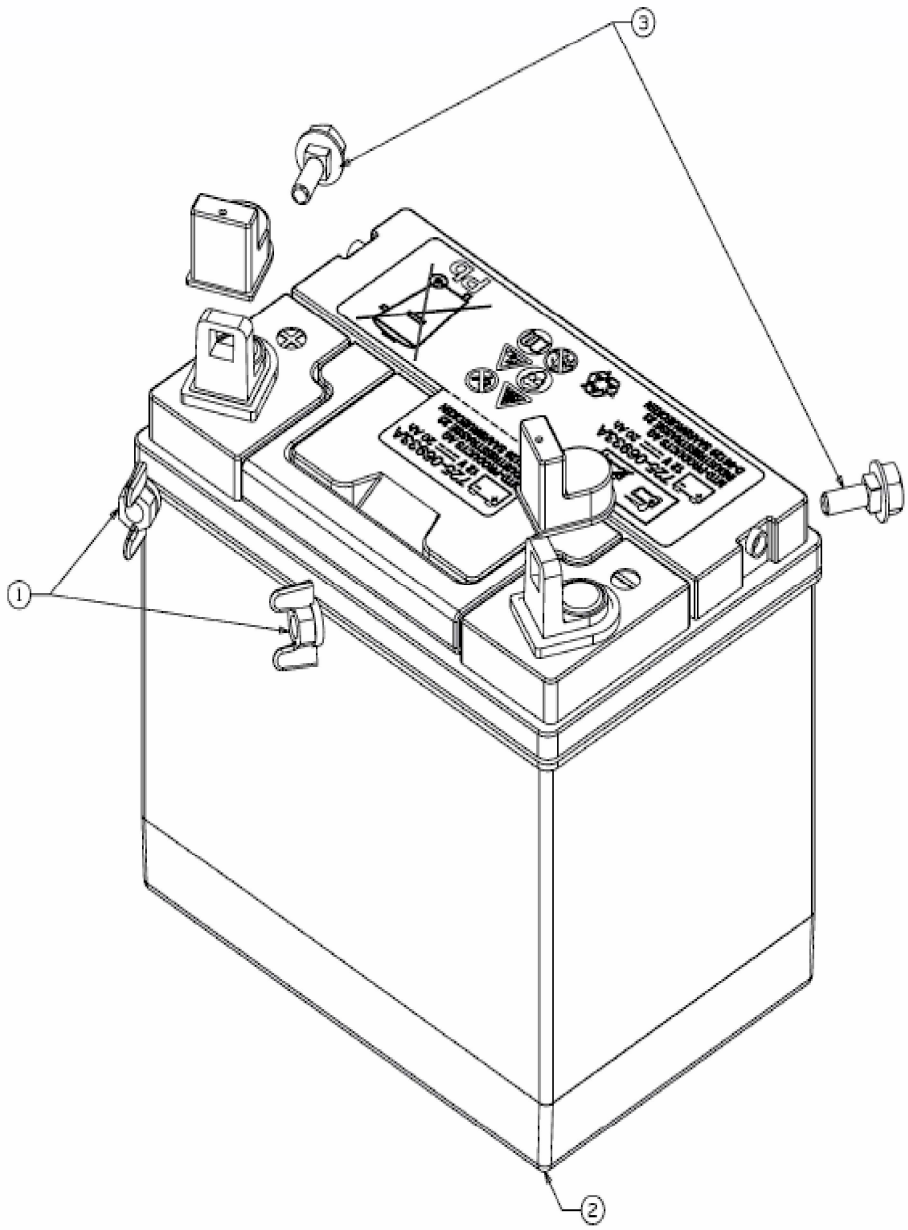

E3-10005A-01