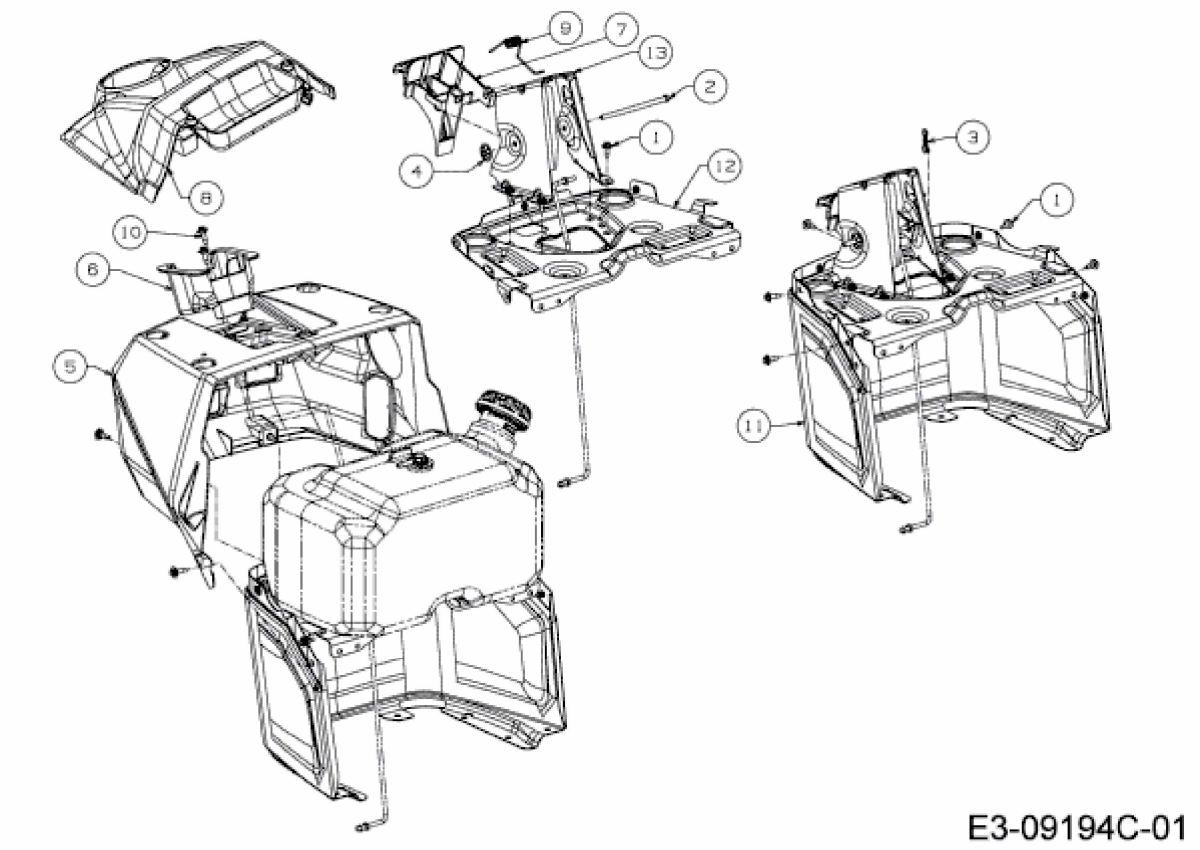
9
7
13
2
1
12
4
3
1
8
10
6
5
11
E3-09194C-01