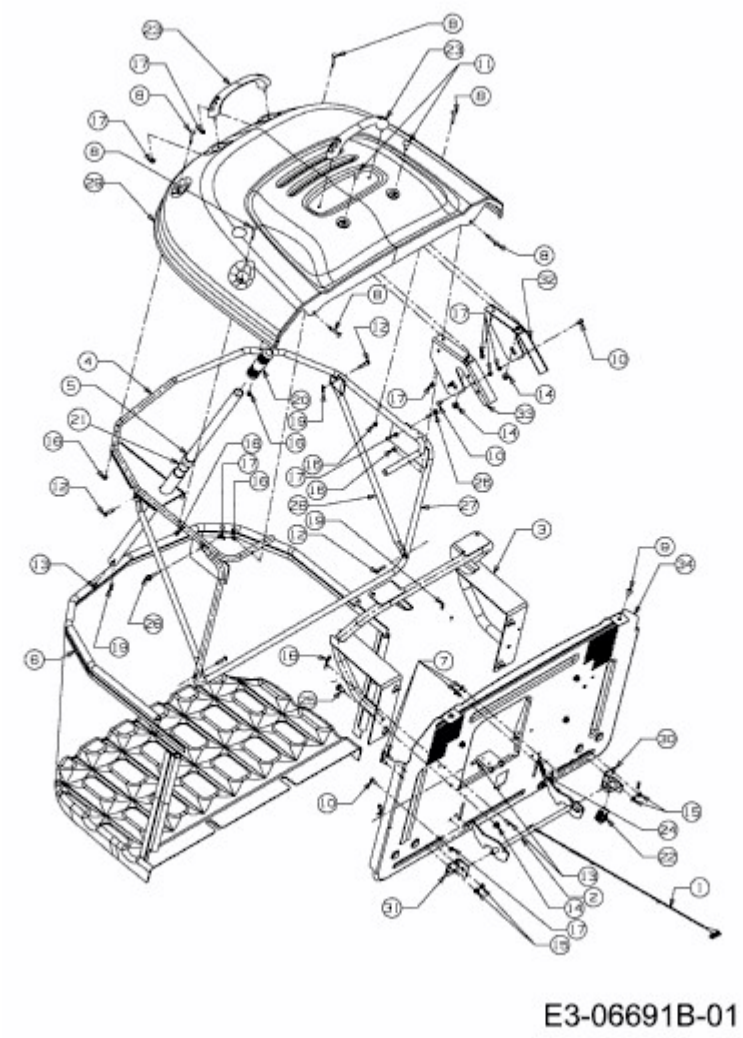KOMMAND 92/16 H PLUS > 13AG99KE637 (2013) > GRASFANGEINRICHTUNG