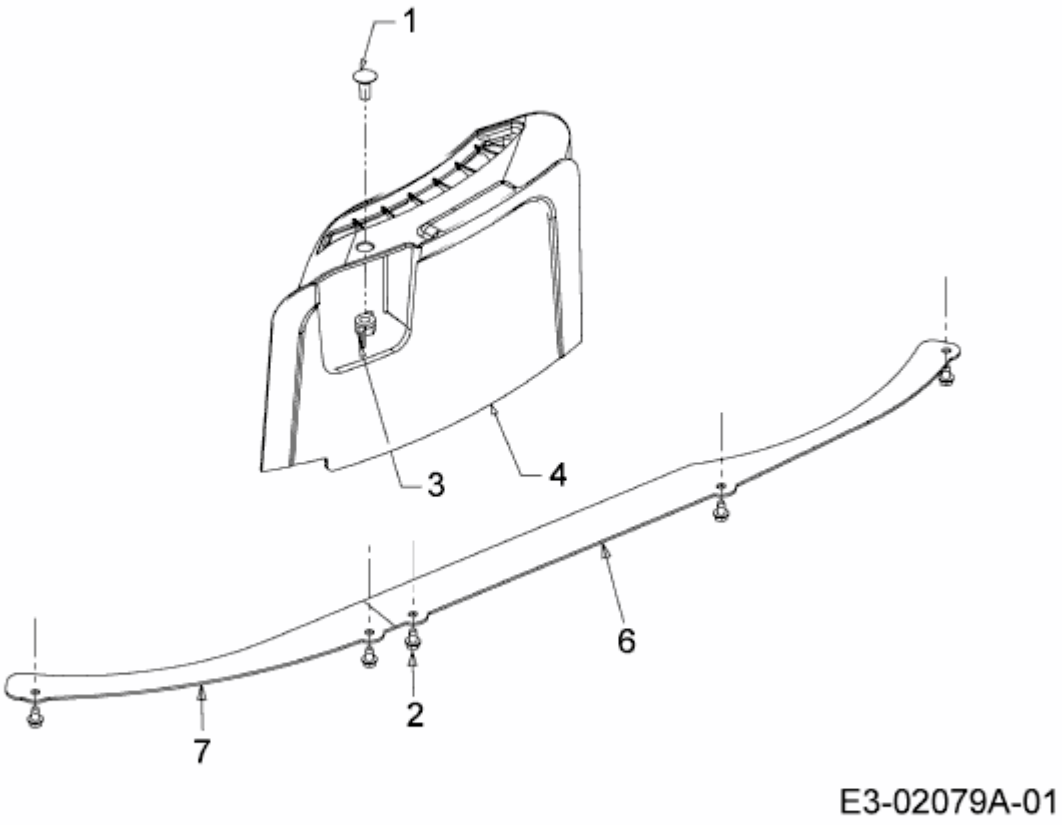
1
3
4
6
2
7
E3-02079A-01