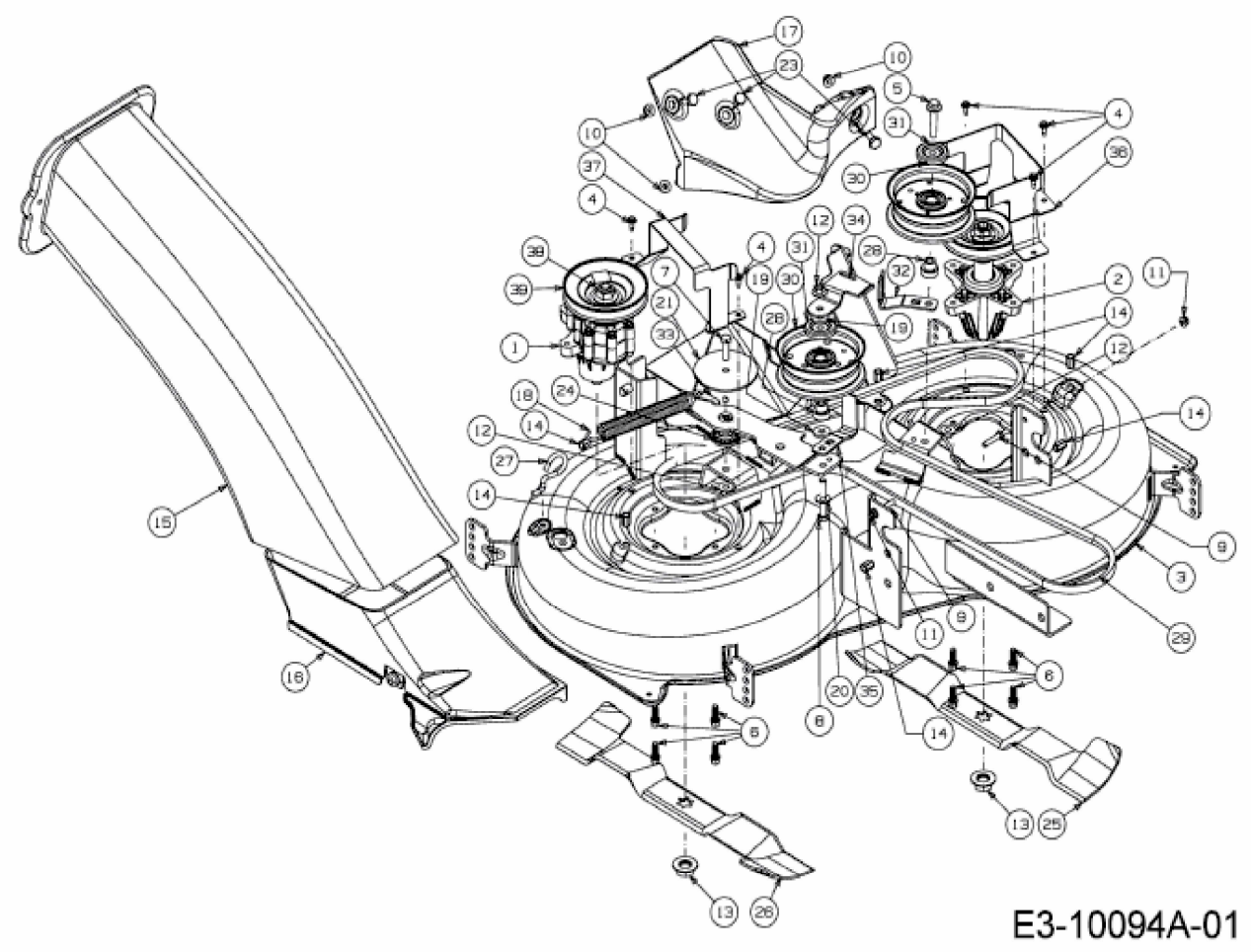
E3-10094A-01