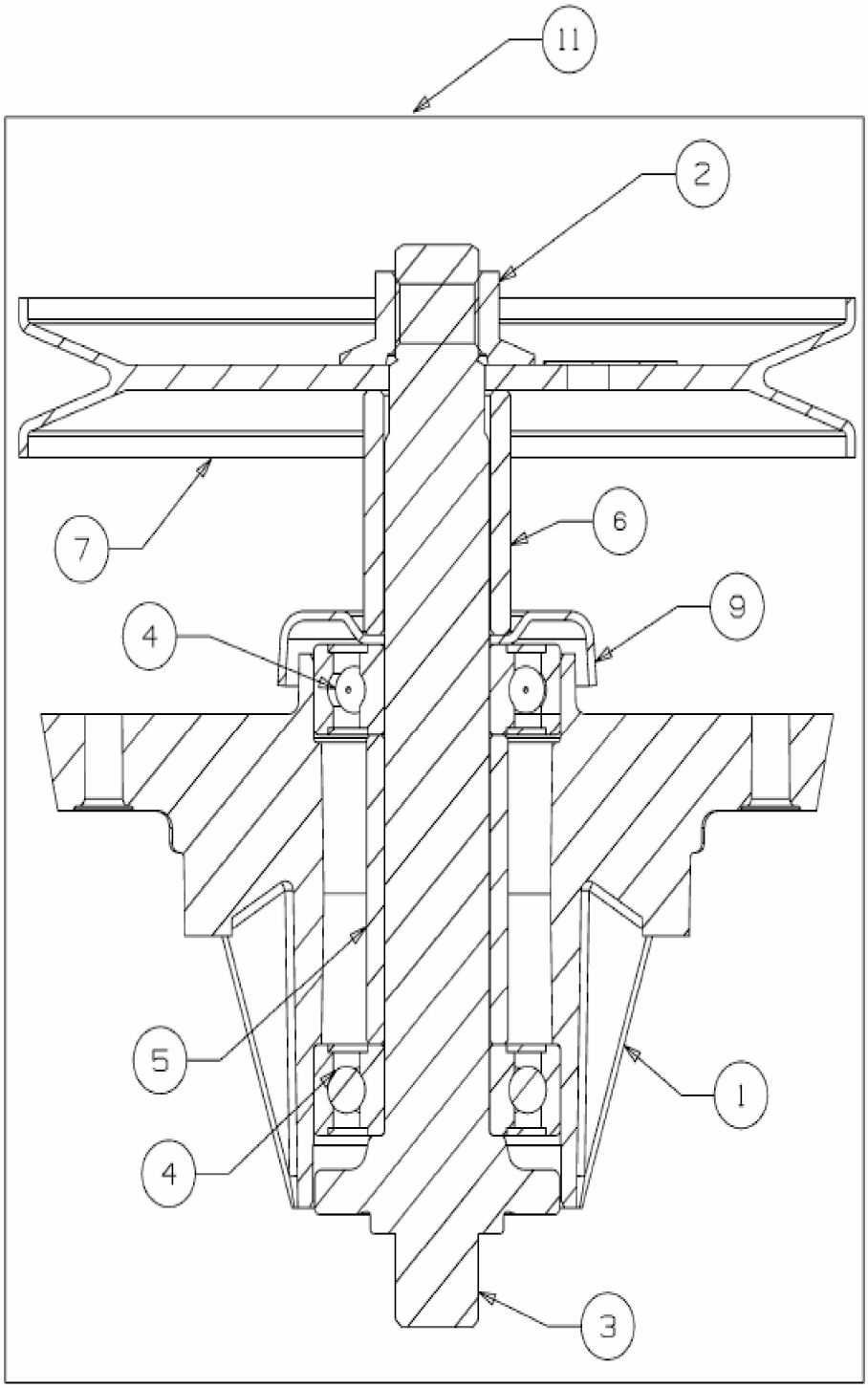

E3-10029A-01