KOMMAND 105/22 HPLUS > 13AF99KN637 (2012) > VORDERACHSE

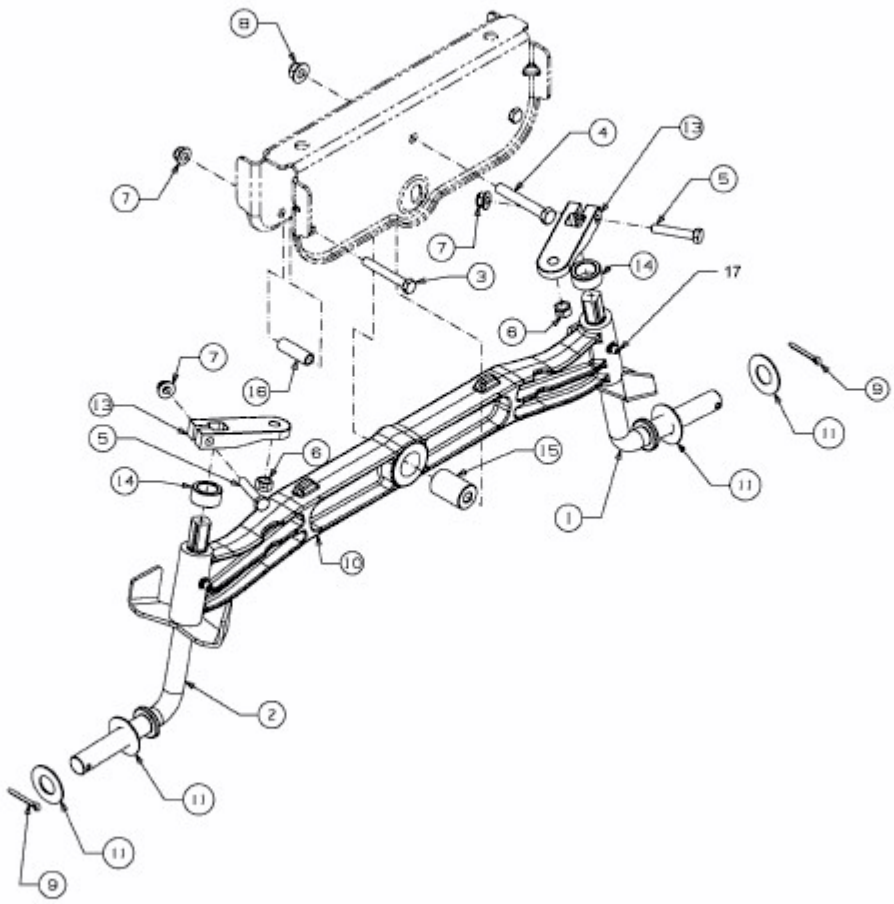

E3-07523A-01