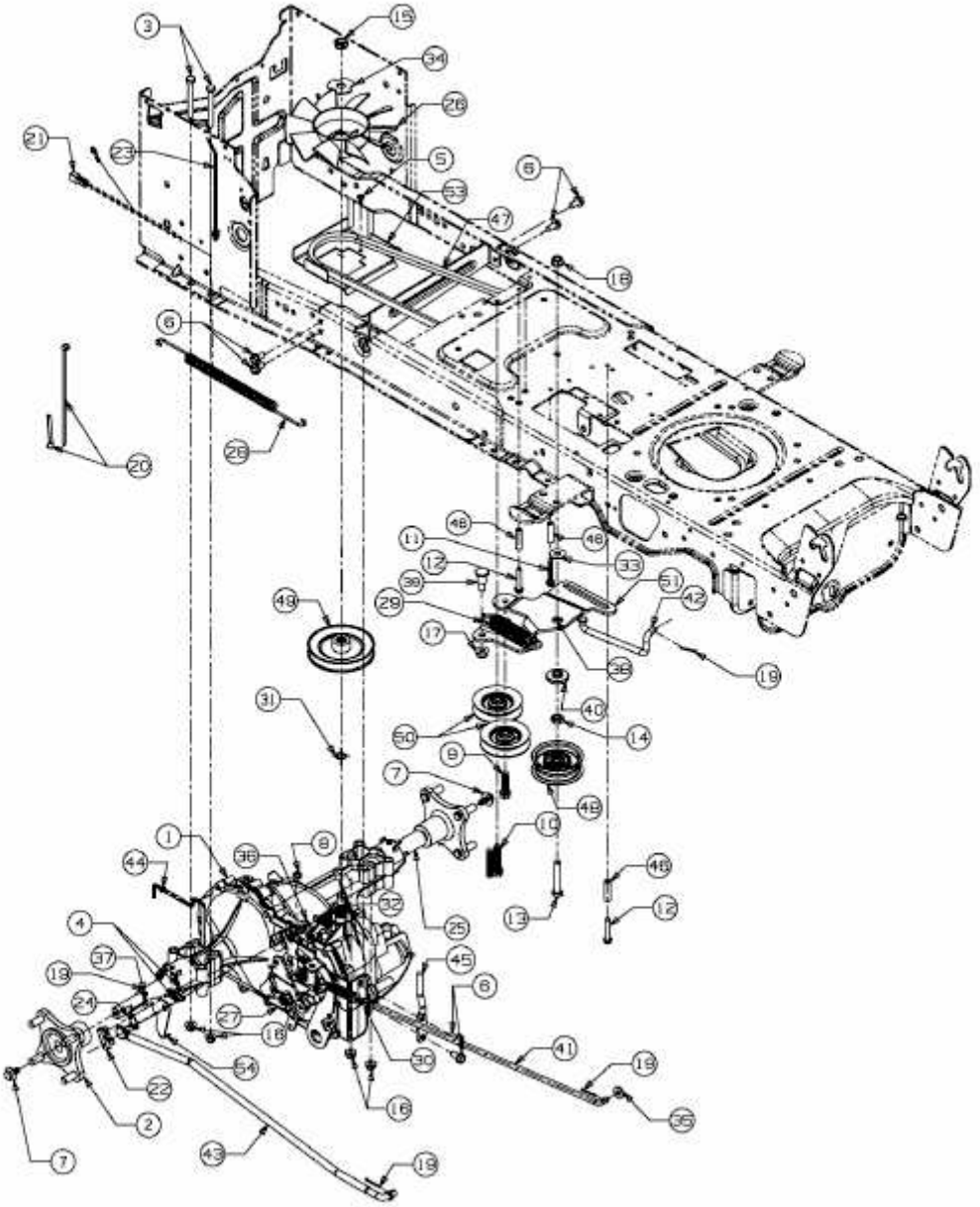MF 42-22 SD > 13AF91CG695 (2013) > FAHRANTRIEB