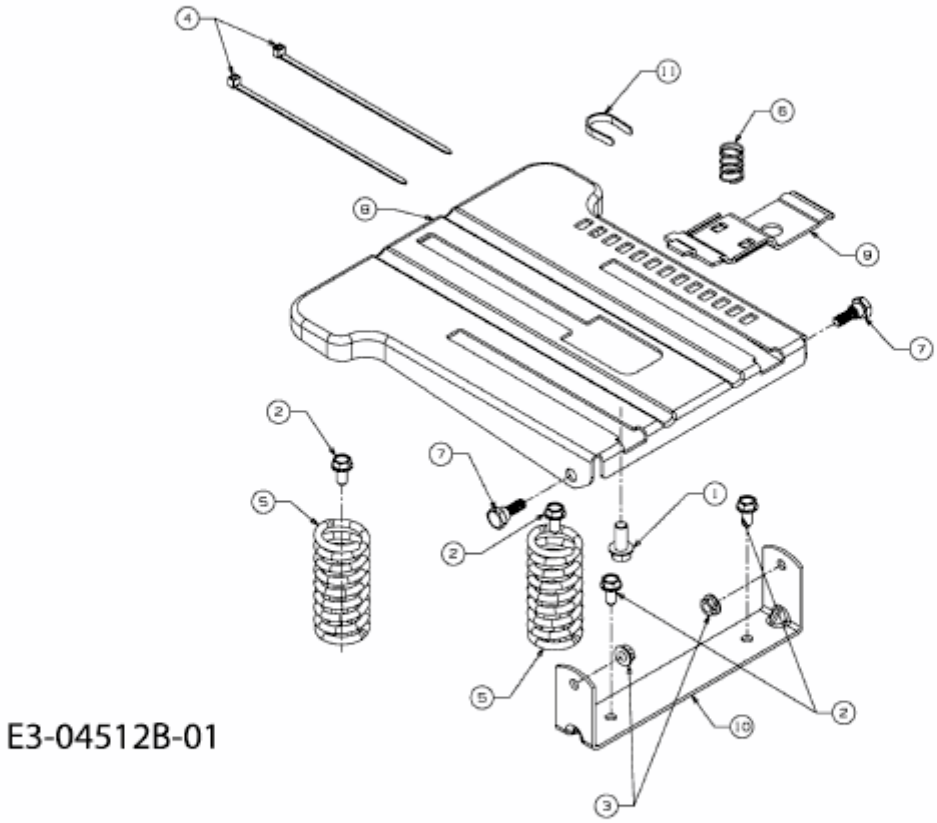MF 42-22 SD > 13AF91CG695 (2010) > SITZTRÄGER