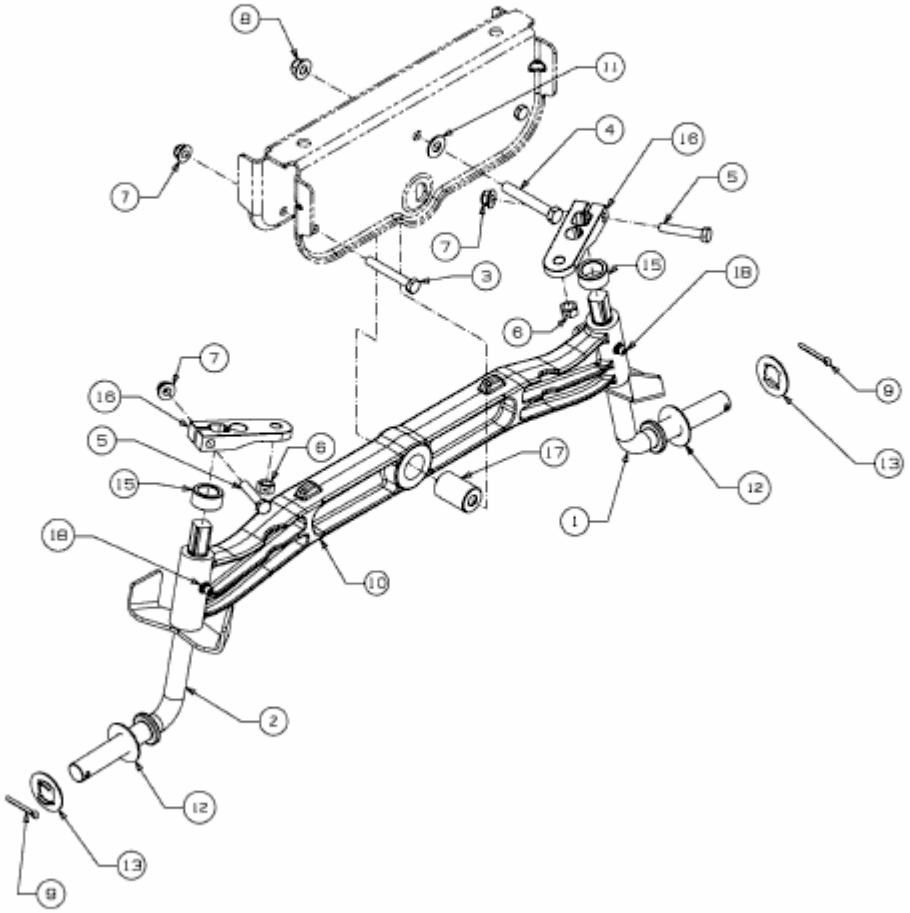

E3-07523C-01