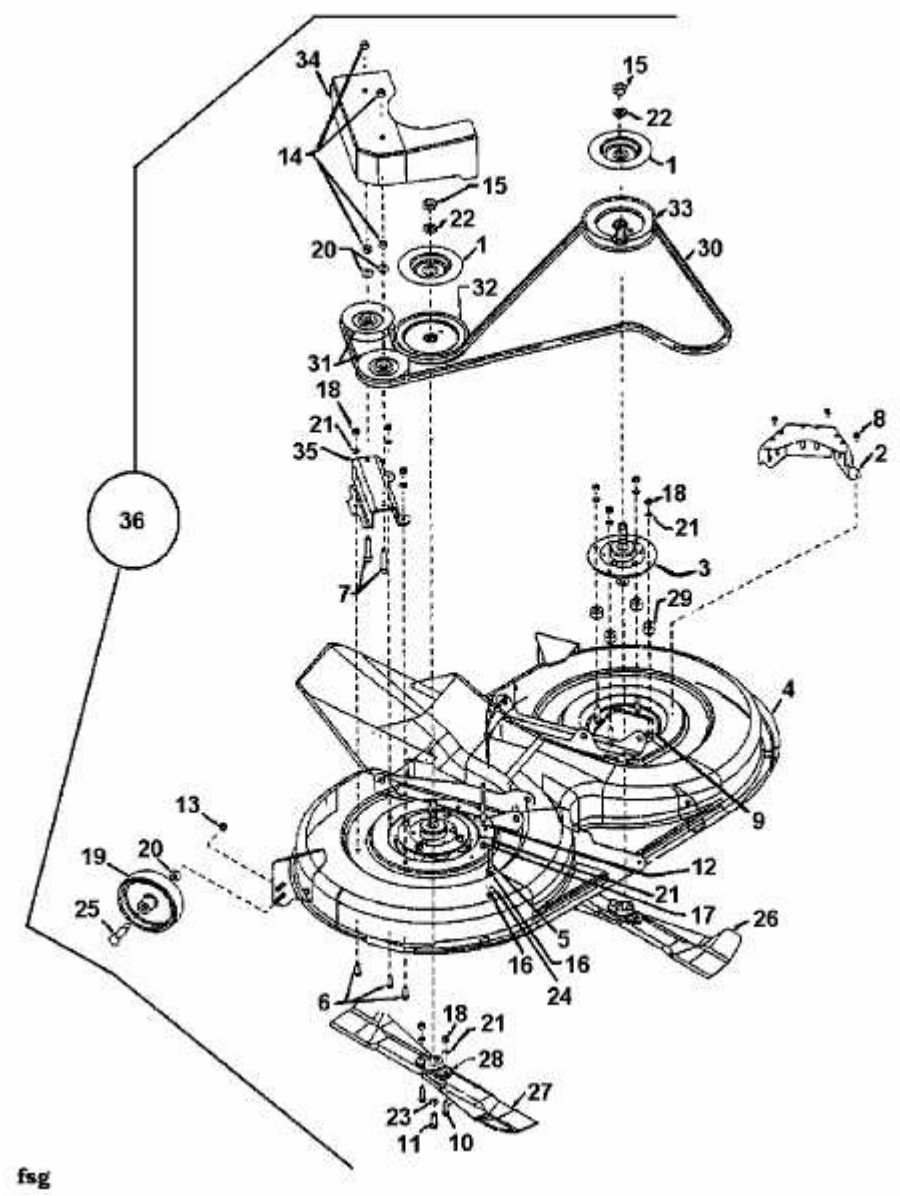SPRINT 3000 H > 13AF79GN604 (1998) > MÄHWERK N (40"/102CM), HYDROSTAT AB 1998